Scheda Tecnica Prodotto

GW84033S

Articoli in esaurimento

Proiettore in pressofusione di alluminio con staffa zincata a caldo e verniciata dello stesso colore del corpo. Dotato di scala goniometrica graduata per agevolare l'orientamento. Vetro piano spessore 4 mm temprato e serigrafato; incernierato al corpo per un rapido accesso all'interno del proiettore. Guarnizione siliconica antinvecchiamento.. Ingresso alimentazione tramite PG13,5 per cavi di diametro 6.5 ÷ 13 mm. Parabola in alluminio 99.85% brillantato ossidato anodicamente. Piastra porta componenti in acciaio zincato. Morsettiera tripolare ad innesto rapido.

Applicazione	Interno / Esterno	Grado di protezione	IP66
Resistenza agli urti	IK07	Classe isolamento	I
Superficie massima esposta al vento	0.103 m²	Superficie laterale esposta al vento	0.034 m²
Distanza minima dall'oggetto illuminato	1 m	Peso (kg)	5.6
Colore	Alluminio	Tensione	230 V - 50 Hz
Potenza lampada	70 W	Corrente lampada	1 A
Attacco lampada	RX7s	Lampada in dotazione	SD
Lampada inclusa	Sì	Classe di efficienza lampada fornita	A+
Classe di efficienza lampade compatibili	A+	Ottica	Asimmetrica - ULOR: 0%
Codice Electrocod	2433		

DIMENSIONALE

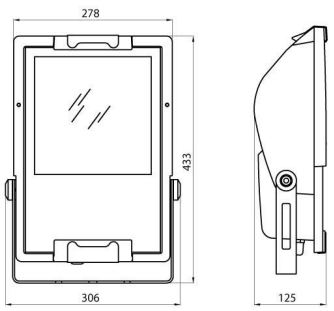

CURVA FOTOMETRICA

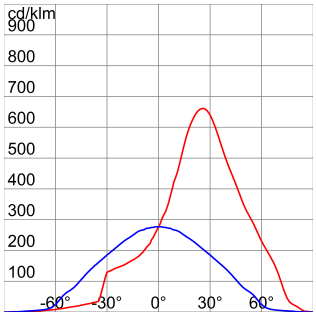

SIMBOLOGIA TECNICA

IP66 | IK07 | 0.103 m² | 1 m

MARCHI/APPROVAZIONI

Dati, misure, disegni e foto sono riportati a mero titolo informativo e aggiornati al 12/10/2024. Potranno essere modificati in ogni momento, per cui si invita sempre a prendere visione all'ultima versione pubblicata sul sito www.gewiss.com. Flussi e potenze sono soggetti a una tolleranza di +/- 10%. Salvo diversa indicazione, i valori si riferiscono a una temperatura ambiente di 25 ° C. I termini di garanzia sono pubblicati all'indirizzo https://www.gewiss.com/it/en/company/landingpage/led-warranty. - 1 of 1