Scheda Tecnica Prodotto

DX54210

GW FIT

Raccordi guaina diritti o girevoli con grado di protezione IP54.

Colore	Grigio RAL 7035	Grado di protezione	IP54
Passo GAS	1/4"	Guaina Ø (mm)	10
Tipo	Girevole	Codice Electrocod	210

DIMENSIONALE

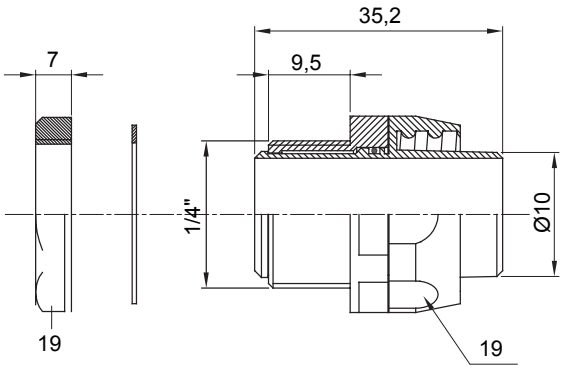

SIMBOLOGIA TECNICA

IP

IP54

MARCHI/APPROVAZIONI

CE

GEWISS S.p.A. Via Domenico Bosatelli 1
24069 Cenate Sotto - Bergamo - Italy
tel. +39 035 94 61 11 fax +39 035 94 69 09

www.gewiss.com
sat@gewiss.com
aggiornamento del 12/10/2024

Dati, misure, disegni e foto sono riportati a mero titolo informativo e aggiornati al . Potranno essere modificati in ogni momento.