# Scheda Tecnica Prodotto

## GW27401

40 CDI

Un sistema completo e versatile di contenitori modulari componibili, perfettamente integrabile nella serie civile SYSTEM, che è in grado di soddisfare le necessità installative di elevata protezione dei settori residenziale, terziario ed industriale. La serie 27 COMBI è disponibile sia nella versione IP40 che nelle versioni stagne con grado di protezione IP55, IP65 e IP66 consigliate per tutte le applicazioni da esterno sottoposte a condizioni atmosferiche gravose.

| | | | |
|---|---|---|---|
| Colore | Grigio RAL 7035 | Tipo portella | Con membrana |
| Colore portella | Trasparente | Grado di protezione | IP55 |
| Classe isolamento | II | Resistenza agli urti | IK07 |
| N. moduli SYSTEM | 2 | Viti coperchio | Acciaio inox |
| Coppia serraggio viti | 0.8 NM | Dimensioni BxH (mm) | 75x85 |
| Resistenza al filo incandescente | 650 °C | Termopressione con biglia | 70 °C |
| Norma di riferimento | EN 60669-1 | Temperatura di installazione | -25 +60 °C |
| Codice Electrocod | 0110 | | |

**COMPORTAMENTO AGLI AGENTI CHIMICI ED ATMOSFERICI**

| Soluzione salina | Acidi | | Basi | | Solventi | | | | Olio minerale | Raggi UV |
|---|---|---|---|---|---|---|---|---|---|---|
| | Concentrati | Diluiti | Concentrate | Diluite | Esano | Benzolo | Acetone | Alcool | | |
| Resistente | Resistenza limitata | Resistente | Resistente | Resistente | Resistenza limitata | Non resistente | Non resistente | Non resistente | Resistenza limitata | Resistente |

## DIMENSIONALE

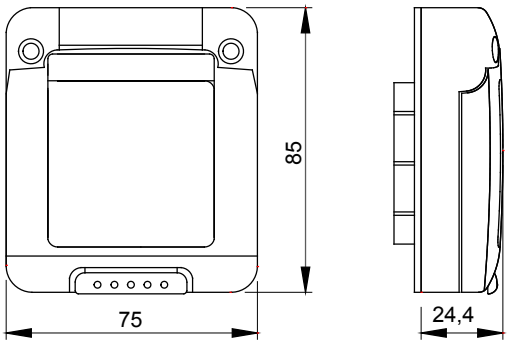


## SIMBOLOGIA TECNICA

IP55 — II — IK07 — 650 °C — 70 °C

## MARCHI/APPROVAZIONI

GEWISS S.p.A. Via Domenico Bosatelli 1
24069 Cenate Sotto - Bergamo - Italy
tel. +39 035 94 61 11 fax +39 035 94 69 09

www.gewiss.com
sat@gewiss.com
aggiornamento del 19/09/2025

Dati, misure, disegni e foto sono riportati a mero titolo informativo e aggiornati al . Potranno essere modificati in ogni momento.