Scheda Tecnica Prodotto

GW12750

90 AM

Accessorio per dispositivi connessi ChoruSmart, consente di installare i dispositivi a scomparsa nei supporti.

Descrizione	1 posto	Categoria	Copriforo
Colore	Nero satinato	Materiale	Tecnopolimero
Simbolo	Radiofrequenza	Adatto per	Interfacce contatti, attuatori Zigbee
Termopressione con biglia	125 °C	Resistenza al filo incandescente	850 °C
Norma di riferimento	EN 60669-1	N. moduli	1
Codice Electrocod	0100		

DIMENSIONALE

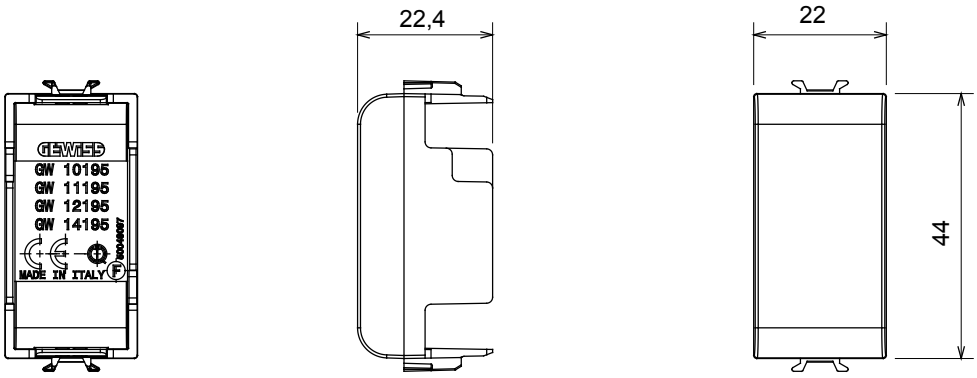

SIMBOLOGIA TECNICA

GWT

125 °C 850 °C

MARCHI/APPROVAZIONI

GEWISS S.p.A. Via Domenico Bosatelli 1
24069 Cenate Sotto - Bergamo - Italy
tel. +39 035 94 61 11 fax +39 035 94 69 09

www.gewiss.com
sat@gewiss.com
aggiornamento del 12/10/2024

Dati, misure, disegni e foto sono riportati a mero titolo informativo e aggiornati al . Potranno essere modificati in ogni momento.