Scheda Tecnica Prodotto

# GWD4429

90 RCD

| | |
|---|---|
| Descrizione | INTERRUTTORE DIFFERENZIALE |
| Sigla | IDP NA |
| N. poli | 4P |
| N. moduli | 4 |
| Corrente nominale | 25 A |
| Corrente differenziale nominale | 300 mA |
| Tipo | AC |
| Tensione nominale (IEC/EN 61008-1, 61008-2-1) | 400/415 V |

| | | | |
|---|---|---|---|
| Norma di riferimento | IEC/EN 61008-1, IEC/EN 61008-2-1 | Frequenza nominale (Hz) | 50 Hz |
| Tensione di isolamento (Ui) | 500 V | Tensione nominale di tenuta ad impulso (Uimp) | 4 kV |
| Categoria di sovratensione | III | Livello di immunità (onda 8/20µs) | 250 A |
| Sezione cavo rigido | <=1x35 - <=2x16 - <=1x16+2x10 mm² | Sezione cavo flessibile | <=1x35 - <=2x16 - <=1x16+2x10 mm² |
| Coppia nominale di serraggio | 2 Nm | Biconnessione | No |
| Temperatura di impiego | -25 +60°C ( 40°C con declassamento) | Temperatura di stoccaggio | -40°C ÷ +70°C |
| Numero di manovre elettriche | 5000 | Numero di manovre meccaniche | 10.000 |
| Compatibilità con ausiliari elettrici | No | Compatibilità con ReStart | No |
| Posizione montaggio | Qualsiasi | | |

## DIMENSIONALE

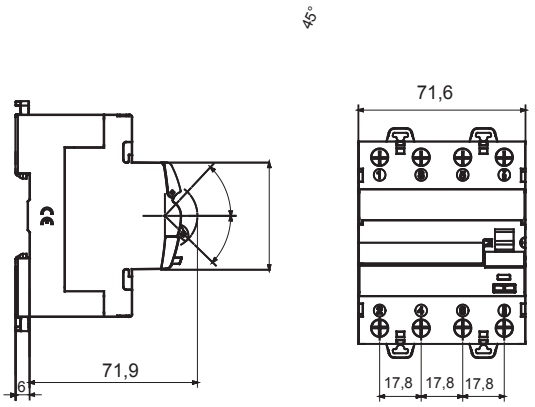


## SCHEMA ELETTRICO

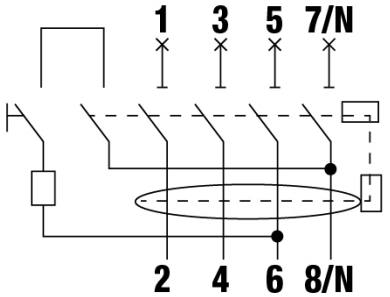


**4P - 4 MODULI**

## MARCHI/APPROVAZIONI

GEWISS S.p.A. Via Domenico Bosatelli 1
24069 Cenate Sotto - Bergamo - Italy
tel. +39 035 94 61 11 fax +39 035 94 69 09

www.gewiss.com
sat@gewiss.com
aggiornamento del 12/10/2024

Dati, misure, disegni e foto sono riportati a mero titolo informativo e aggiornati al . Potranno essere modificati in ogni momento.