Scheda Tecnica Prodotto

GW12602

CHORUSMART - serie civile

Ampia gamma di apparecchi di comando, di prese per il prelievo di energia (conformi agli standard nazionali e internazionali), per il prelievo di segnale, per il controllo del clima, per la gestione del comfort, per la segnalazione degli allarmi tecnici, per la gestione dell'illuminazione di emergenza. I dispositivi modulari ChoruSmart sono disponibili in cinque colori, bianco lucido, bianco satinato, natural beige, nero satinato e titanio verniciato e in diverse dimensioni, da 1/2, 1, 2 e 3 moduli. Grazie ai supporti di fissaggio per scatole rettangolari, quadrate e tonde, è possibile creare infinite combinazioni con la gamma delle placche ChoruSmart.

Categoria	Segnalazione acustica	Descrizione	Suoneria
Colore	Nero satinato	Tensione di alimentazione	230 V ac - 50 Hz
Termopressione con biglia	125 °C	Intensità sonora	80 dB (a 1 m)
Resistenza al filo incandescente	850 °C	Potenza max assorbita	8 VA
N. moduli	1	Morsetti di cablaggio	A vite
Materiale	Tecnopolimero		

DIMENSIONALE

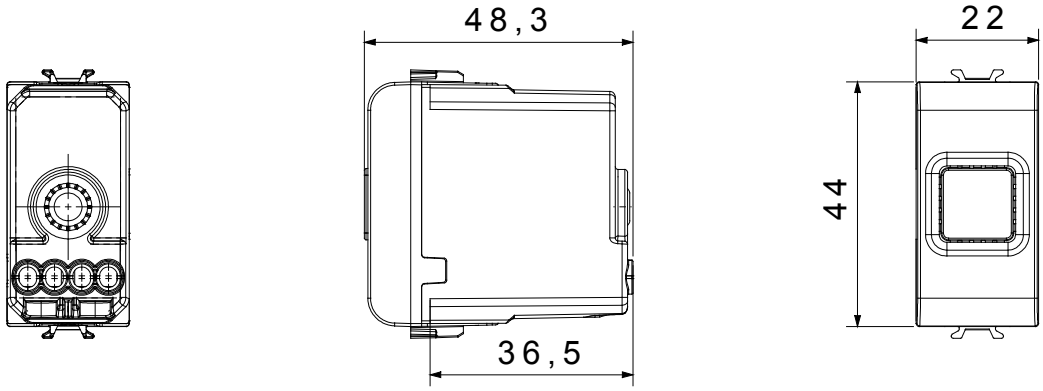

SIMBOLOGIA TECNICA

MARCHI/APPROVAZIONI

GEWISS S.p.A. Via Domenico Bosatelli 1
24069 Cenate Sotto - Bergamo - Italy
tel. +39 035 94 61 11 fax +39 035 94 69 09

www.gewiss.com
sat@gewiss.com
aggiornamento del 12/10/2024

Dati, misure, disegni e foto sono riportati a mero titolo informativo e aggiornati al . Potranno essere modificati in ogni momento.