Fiche produit

GWS3136PL30K

Sur demande

Smart [3] est une réglette LED étanche IP66 / 69, disponible en 3000K, 4000K, 5700K, avec un IRC ≥80. Corps IK08 en polycarbonate de RAL7035, pour les applications industrielles et idéale pour les zones de production, les entrepôts, les zones logistiques et le remplacement les réglettes traditionnelles fluorescentes pour hauteurs basses. Disponible en tailles 800, 1200, 1600 mm, puissances de 15W à 50W, plage de flux de 1.700lm à 6.500lm, driver On / Off intégré ou DALI-2 et 2 types de diffuseurs polycarbonate auto-extinguibles stabilisés aux UV, en finition opale ou transparente . La version avec câblage traversant dispose de connectiques mécanique et électrique précâblées, avec jusqu'à 25 luminaires installés en ligne continue. L'appareil peut être suspendu ou fixé au mur et est disponible en accessoires de support GW avec une inclinaison de 30 ° ou 45 ° sur l'axe vertical. Disponible également avec une version éclairage de secours.

Application	Interne	Série	SMART [3]
Type	Stand alone	Indice de protection	IP66/IP69
Résistance aux chocs	IK08	Classe isolement	II
Test du fil incandescent	850 °C	Longueur	1200 mm
Appareil avec température de surface réduite	Conforme	Vasque	Opale avec câblage traversant
Température d'utilisation	-30°C ÷ +50 °C	Poids (kg)	2
Tension	220 / 240 V - 50 / 60 Hz - Autonome	Lampe	LED
Type d'alimentation	LED d'alimentation à courant constant	Puissance du système	20 W
Type de source lumineuse	LED - Non remplacable	Température de couleur	3000 K (CRI>80)
Classe d'éfficience des LED intégrés	A ÷ A++	Flux nominal (lm)	2700
Lumen en sortie (Lm)	2200	LED Durée de vie (L80B50)	100000 h
LED Durée de vie (L90B50)	50000 h	LED Durée de vie (L80B20)	85000 h
Failure rate apparecchio (35.000h, Tq=35° C)	<2,5%	Failure rate apparecchio (50.000h, Tq=25° C)	<2,5%
Garantie	5 ans	Protection contre les surcharges	Mode commun : 2KV / Mode différentiel : 1KV
Electrocod	2434		

DIMENSIONS

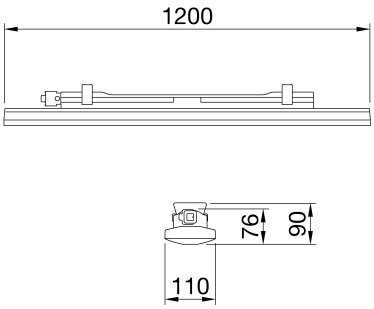

DISTRIBUTION PHOTOMETRIQUE

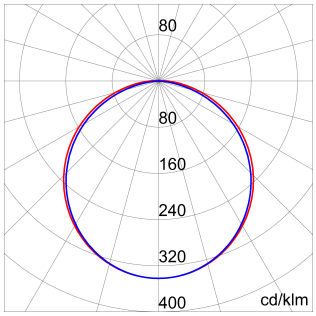

SYMBOLE TECHNIQUE

IP	IK	GWT
IP66/IP69	IK08	850 °C

CONSTANT CURRENT DRIVER

5 ANS GARANTIE

NORMES ET HOMOLOGATIONS

Les données, les mesures, les dessins et les photos sont présentés à titre informatif uniquement et mis à jour au 29/04/2024. Ils peuvent être modifiés à tout moment, vous êtes donc toujours invité à lire la dernière version publiée sur le site www.gewiss.com. Les flux et les puissances sont soumis à une tolérance de +/- 10%. Sauf indication contraire, les valeurs se réfèrent à une température ambiante de 25 ° C. Les conditions de garantie sont publiées sur https://www.gewiss.com/it/en/company/landingpage/led-warranty. - 1 of 1