Fiche produit

DX54220

Série GW FIT

Raccord tournant droit pour gaine avec degré de protection IP54.

Couleur	Gris RAL 7035	Indice de protection	IP54
Pas GAZ	3/4"	Gaine Ø (mm)	20
Type	Tournant	Electrocod	210

DIMENSIONS

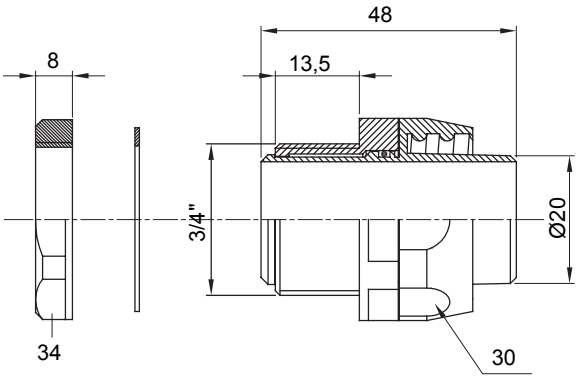

SYMBOLE TECHNIQUE

IP

IP54

NORMES ET HOMOLOGATIONS

Reach Declaration

GEWISS FRANCE SAS
ILIADE, 3 rue Christophe Colomb, 91300 Massy, France
Tél : +33 (0) 1 64 86 80 80

www.gewiss.com/fr/fr
gewiss-fr@gewiss.com
Dernière mise à jour 12/10/2024

Les caractéristiques, dimensions, dessins et images sont communiqués à titre purement informatif et peuvent faire l'objet de modification sans aucun préavis