Fiche produit

DX43240

Série GW FIT

Accessoires de cheminement pour conduit rigide avec degré de protection IP40 et IP67.

Couleur	Gris RAL 7035	Indice de protection	IP67
Pas métrique	M 40x1,5	Pour Ø trous (mm)	40
Conduits Ø (mm)	40	Caractéristique matière	Halogen free conformément à EN 50642
Electrocod	21221		

DIMENSIONS

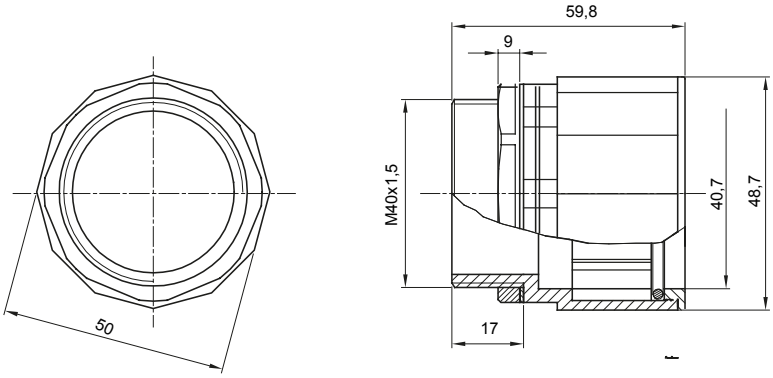

SYMBOLE TECHNIQUE

IP67

NORMES ET HOMOLOGATIONS

GEWISS FRANCE SAS
ILIADE, 3 rue Christophe Colomb, 91300 Massy, France
Tél : +33 (0) 1 64 86 80 80

www.gewiss.com/fr/fr
gewiss-fr@gewiss.com
Dernière mise à jour 12/10/2024

Les caractéristiques, dimensions, dessins et images sont communiqués à titre purement informatif et peuvent faire l'objet de modification sans aucun préavis