Fiche produit

# DX52116

Série FK

-

| | | | |
|---|---|---|---|
| Couleur | Gris RAL 7035 | Matière | PP |
| Conduits Ø (mm) | 16 | Electrocod | 210 |

## DIMENSIONS

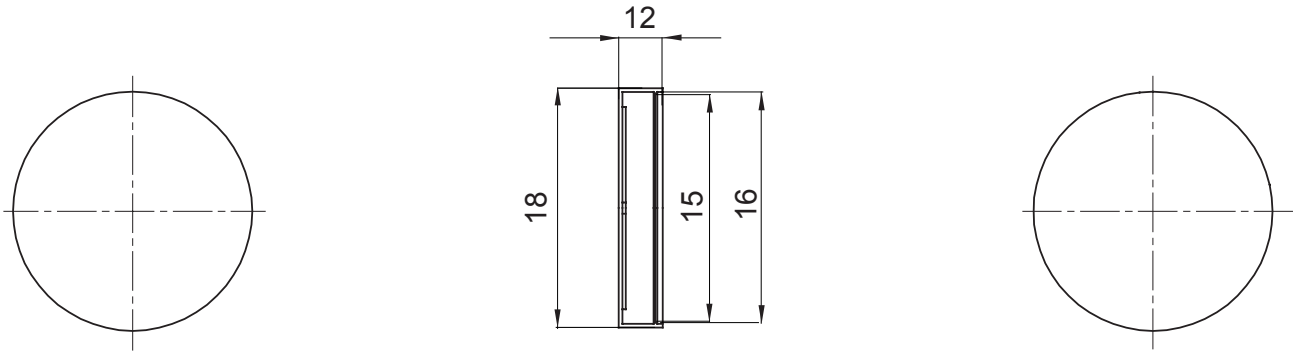


## NORMES ET HOMOLOGATIONS

CE

GEWISS FRANCE SAS
ILIADE, 3 rue Christophe Colomb, 91300 Massy, France
Tél : +33 (0) 1 64 86 80 80

www.gewiss.com/fr/fr
gewiss-fr@gewiss.com
Dernière mise à jour 12/10/2024

Les caractéristiques, dimensions, dessins et images sont communiqués à titre purement informatif et peuvent faire l'objet de modification sans aucun préavis