Fiche produit

DX43340

Série RK

Accessoires de cheminement pour conduit rigide avec degré de protection IP40 et IP67.

Couleur	Gris RAL 7035	Indice de protection	IP65
Conduits Ø (mm)	40	Gaine Ø (mm)	32
Caractéristique matière	Halogen free conformément à EN 50642	Electrocod	21221

DIMENSIONS

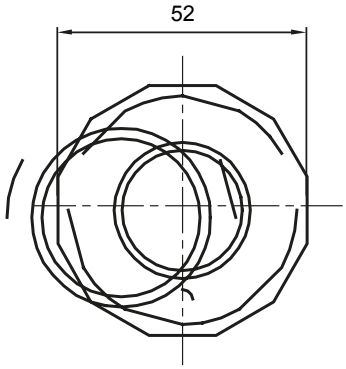

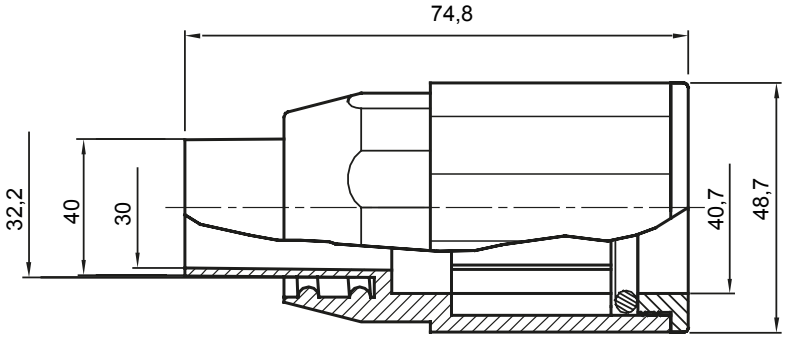

SYMBOLE TECHNIQUE

IP

HF HALOGEN FREE

IP65

NORMES ET HOMOLOGATIONS

Reach Declaration

CE

GEWISS FRANCE SAS
ILIADE, 3 rue Christophe Colomb, 91300 Massy, France
Tél : +33 (0) 1 64 86 80 80

www.gewiss.com/fr/fr
gewiss-fr@gewiss.com
Dernière mise à jour 12/10/2024

Les caractéristiques, dimensions, dessins et images sont communiqués à titre purement informatif et peuvent faire l'objet de modification sans aucun préavis