# Fiche produit

# GWD9453

Gamme MSX

| | |
|---|---|
| Description | Interruttore non automatico scatolato |
| Code | MSXM 1250 |
| Nombre de pôles | 3P |
| Courant nominal | 1250 A |
| Déclencheur | - |

| **ELECTRICAL CHARACTERISTICS** | - | **MECHANICAL CHARACTERISTICS** | - |
|---|---|---|---|
| Norme | IEC/EN 60947-2 | Exécution | Fixe |
| Catégorie d'utilisation | AC-23A, DC-22A | Montage sur rail DIN | Non |
| Fréquence nominale (Hz) | 50 / 60 | Accessorisable avec manœuvre motorisée | Oui |
| Rated operating voltage (Ue) | 690 Vac - 250 Vdc | Compatible inter-vérouillage | - |
| Tension nominale tenue à l'impulsion (Uimp) | 8 kV | Equipé de cosses | FB avant étendu |
| Catégorie de surtension | IV | Position de montage | Tout |
| Tension d'isolement (Ui) | 800 V | Upline/downline power supply | Oui |
| Réglage thermique | - | Electrical life (415Vac) | 4000 cycles |
| Réglage magnétique | - | Durée de vie mécanique | 5000 cycles |
| Protection du neutre | - | Température d'utilisation | -5°C +65°C |
| Puissance dissipée totale | 210.93 W | Température de stockage | -20° +65° |
| Rated short-circuit current making capacity (Icm) | 32 | Poids (kg) | 18.2 |
| Rated short-time withstand current for 0,3s (Icw) | 15 kA | Largeur | 210 mm |
| Idn regulation | - | Hauteur | 370 mm |
| DT regulation | - | Profondeur | 120 mm |
| **SERVICE BREAKING CAPACITY (ICU)** | - | **RATED BREAKING CAPACITIY (ICS)** | - |
| 220/240Vac | - | 220/240Vac | - |
| 400/415Vac | - | 400/415Vac | - |
| 440Vac | - | 440Vac | - |
| 525Vac | - | 525Vac | - |
| 690Vac | - | 690Vac | - |
| 250Vdc | - | 250Vdc | - |

## DIMENSIONS

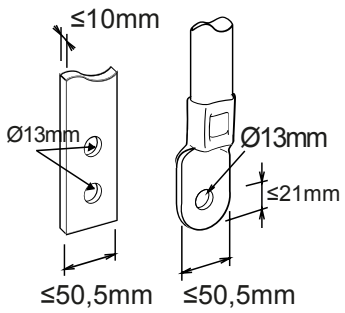


GEWISS FRANCE SAS
ILIADE, 3 rue Christophe Colomb, 91300 Massy, France
Tél : +33 (0) 1 64 86 80 80

www.gewiss.com/fr/fr
gewiss-fr@gewiss.com
Dernière mise à jour 12/10/2024

Les caractéristiques, dimensions, dessins et images sont communiqués à titre purement informatif et peuvent faire l'objet de modification sans aucun préavis

## NORMES ET HOMOLOGATIONS

CE



Les caractéristiques, dimensions, dessins et images sont communiqués à titre purement informatif et peuvent faire l'objet de modification sans aucun préavis