# Ficha Técnica Producto

# GWP2173ND

Smart [PRO] 2.0

SMART [PRO] 2.0 es un proyector LED de media potencia para exteriores e interiores, adecuado para iluminación de grandes superficies abiertas e instalaciones deportivas. Se puede instalar en pared, techo y suelo gracias al soporte de acero galvanizado revestido en polvo de poliéster, con pasivado trivalente previo, equipado con escala goniométrica ajustable y suministrado con el producto. El cuerpo está fabricado en aluminio fundido
EN AB 46100, con disipador de calor pasivo integrado, revestido en polvo poliéster con pasivado trivalente. PCB con nucleo de metal y LED CSP.
Reflector fabricado en PC metálizado o aluminio anodizado y pulido. Vidrio frontal endurecido de grosor 4 mm, juntas de silicona antienvejecimiento y tornillos exteriores de acero inoxidable A2. Dispositivo de ventilación y anticondensación de plástico. Conexión eléctrica con conector IP68 para cables de 1,5mm2. Aislamiento clase 1.
Driver integrado en opciones 1-10 V o DALI. Disponible con nueve ópticas diferentes, tres temperaturas de color (3000K/4000K/5700K) y dos índices de reproducción cromática (IRC>70, IRC>80).
Diseñado para resistir picos de tensión hasta 5KV (modo diferencial) y 10KV (modo común), temperatura de trabajo de -30 °C a +50°C, nivel de protección al agua y polvo IP66 e impactos IK08.

| | |
|---|---|
| **INFORMACIÓN GENERAL** | - |
| Entorno | Áreas grandes, deportivas |
| Luminaria | Proyector LED de baja, media y alta potencia |
| Aplicación | Interior / Exterior |
| Código digital único (Datamatrix) | Actualmente no presente |
| Color | Gris grafito |
| Tipo de fuente luminosa | Led |
| Potencia de sistema | 165 W |
| Vida útil | L90B10(Tq25°C)=50.000h; L80B10 (Tq25°C)=110.000h |
| Peso (kg) | 5.7 |
| Garantía | 5 años |
| Temperatura de almacenaje | - |
| Temperatura de trabajo | -30°C ÷ +50 °C |
| **MATERIALES** | - |
| Cuerpo | Inyección de aluminio |
| Pantalla | Cristal plano templado 4 mm |
| Óptica | Reflector de aluminio al 99,99% anodizado y pulido |
| Junta | Silicona antienvejecimiento |
| Gancho de bloqueo | Tornillos métricos hexagonales |
| Tornillo externo | Acero inoxidable |
| Color | Revestimiento con polvo de poliéster |
| **NORMAS Y CERTIFICACIONES** | - |
| Clasificación | - |
| Aparato con reducida temperatura superficial | Si |
| Certificación DIN 18032-3 | Available |
| IPEA | - |
| Clase aislamiento | I |
| Grado de protección | IP66 |
| Resistencia a impactos | IK08 |
| Prueba del hilo incandescente | - |

| | |
|---|---|
| **CARACTERÍSTICAS ÓPTICAS Y DE ILUMINACIÓN** | - |
| Óptica | A3 - Asimétrico estrecho |
| Deslumbramiento | G*6 - ULOR = 0 |
| Lumen Output (lm) | 17600 |
| Eficiencia (lm/W) | 107 |
| Temperatura de color | 3000 K |
| Índice de reproducción cromática | IRC>70 |
| Desviación de color estándar | SDCM = 5 |
| Clase de riesgo fotobiológico | - |
| Norma | EN60598-1; EN60598-2-5; EN60598-2-24; IEC 62778; IEC62471; EN13201 |
| **CARACTERÍSTICAS ELÉCTRICAS Y LUMINOTÉCNICAS** | - |
| Tensión de alimentación | 220-240 V |
| Frecuencia nominal (Hz) | 50 / 60 |
| Driver | Incluido |
| Tasa de fallo del controlador | F10 = 100.000h Tq25°C |
| Protección contra sobretensiones | MD 6 Kv / MC 10 Kv |
| Sistema de control | DALI |
| **INSTALACIÓN Y MANTENIMIENTO** | - |
| Montaje e instalación | Iluminación de mástil alto - Montaje en pared - Montaje en tierra |
| Inclinación | Rotación sobre soporte con goniómetro integrado |
| Cableado | Conector hermético |
| Fijación | Soporte angular |
| Reemplazabilidad de la fuente de luz | Por personal especializado |
| Reemplazabilidad de la fuente de alimentación | Por personal especializado |
| Caja del driver | Integrado |
| Superficie máxima expuesta al viento | 0,085 m2 |
| | - |
| | - |
| | - |
| | - |

## DIMENSIONAL

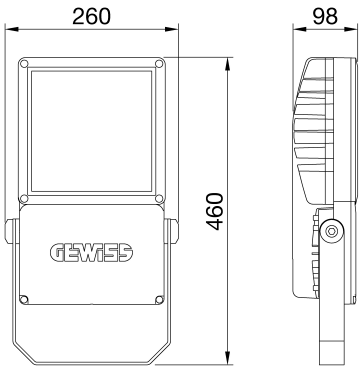


## CURVA FOTOMÉTRICA

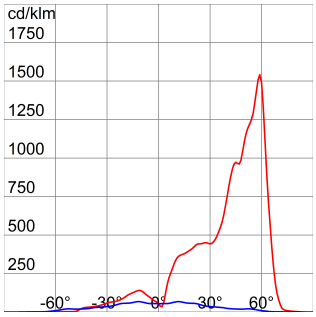


Los datos, dimensiones, diseños e imágenes tienen carácter informativo. Pueden ser modificados en cualquier momento, por lo que se recomienda leer la versión más actualizada en la web www.gewiss.com, la actualización se expresa: 29/04/2024. El flujo y potencia del sistema están sujetas a una tolerancia de +/- 10%. A menos que se indique lo contrario, los valores aplican a temperatura ambiente de 25ºC. Condiciones de garantía en https://www.gewiss.com/content/gewiss-es/es/company/landingpage/led-warranty.html - 1 of 2

Ficha Técnica Producto

# GWP2173ND

Smart [PRO] 2.0

## SIMBOLOGÍA TÉCNICA

| | | IP | IK | GWT |
|---|---|---|---|---|
| 0,085 m2 | | IP66 | IK08 | - |

## MARCAS/APROBACIONES

Los datos, dimensiones, diseños e imágenes tienen carácter informativo. Pueden ser modificados en cualquier momento, por lo que se recomienda leer la versión más actualizada en la web www.gewiss.com, la actualización se expresa: 29/04/2024. El flujo y potencia del sistema están sujetas a una tolerancia de +/- 10%. A menos que se indique lo contrario, los valores aplican a temperatura ambiente de 25ºC. Condiciones de garantía en https://www.gewiss.com/content/gewiss-es/es/company/landingpage/led-warranty.html - 2 of 2