Ficha Técnica Producto

GWS2907S

Articulos fin de serie

Luminaria instalación en techo modular adecuada para iluminación de oficinas y ambientes terciarios. Equipada con pantallamicroprismatizada de PMMA, es idónea para lugares donde se requiera un alto confort visual. También puede ser instalada en techo o suspendida, empleando el kit de accesorios adecuado.

Aplicación	Interior	Instalación	De empotrar
Dimensiones (mm)	600 x 600	Resistencia a impactos	IK04
Tensión	220 / 240 V - 50 / 60 Hz	Potencia de sistema	36 W
Peso (kg)	3.1	Lámpara	Led
Color	Blanco	Lumen Output (lm)	3960
Grado de protección	IP20 - IP40	Clase aislamiento	II
Tipo de alimentador	Driver Led	Temperatura de uso	-25 +40 °C
UGR	<=19	Garantía	5 años
Temperatura de color	4000 K (IRC>80)	Clase de eficiencia LEDs integrados	A ÷ A++
Código Electrocod	2419	Vida útil LED (L70B30)	50000 h

DIMENSIONAL

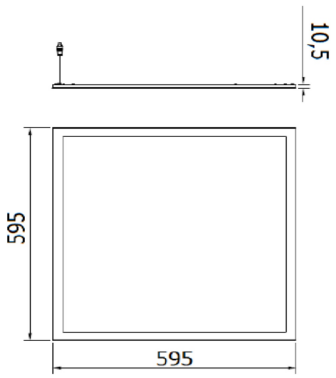

CURVA FOTOMÉTRICA

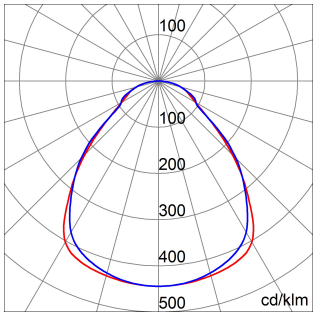

SIMBOLOGÍA TÉCNICA

IK

IK04

IP

IP20 - IP40

5 AÑOS GARANTÍA

MARCAS/APROBACIONES

CE

Los datos, dimensiones, diseños e imágenes tienen carácter informativo. Pueden ser modificados en cualquier momento, por lo que se recomienda leer la versión más actualizada en la web www.gewiss.com, la actualización se expresa: 12/10/2024. El flujo y potencia del sistema están sujetas a una tolerancia de +/- 10%. A menos que se indique lo contrario, los valores aplican a temperatura ambiente de 25ºC. Condiciones de garantía en https://www.gewiss.com/content/gewiss-es/es/company/landingpage/led-warranty.html - 1 of 1