Ficha Técnica Producto

GW84016S

Articulos fin de serie

Proyector de alumino inyectado, con lira galvanizada en caliente y pintada en el mismo color que el cuerpo. Equipado con escala goniométrica para agilizar el apuntamiento. Cristal plano de 4 mm, templado y serigrafiado, abisagrado al cuerpo para un rápido acceso al interior. Junta de silicona anti envejecimiento. Entrada de alimentación a través de prensa PG13.5 para cables de diámetro 6.5÷13 mm. Parábola en aluminio 99.85% abrillantada y oxidada anódicamente. Placa portacomponentes en acero cincado. Regleta tripolar de entrada rápida.

Aplicación	Interior / Exterior	Grado de protección	IP66
Resistencia a impactos	IK07	Clase aislamiento	I
Superficie máxima expuesta al viento	0.103 m²	Superficie lateral expuesta al viento	0.034 m²
Distancia mínima al objeto iluminado	1 m	Peso (kg)	5.7
Color	Aluminio	Tensión	230 V - 50 Hz
Potencia lámpara	70 W	Corriente lámpara	1 A
Fijación lámpara	E27	Lámpara suministrada	ST*
Lámpara incluida	Si	Clase de eficiencia de la lámpara suministrada	A+
Clase de eficiencia de la lámpara compatible	A+	Óptica	Simétrica - ULOR: 0%
Código Electrocod	2433		

DIMENSIONAL

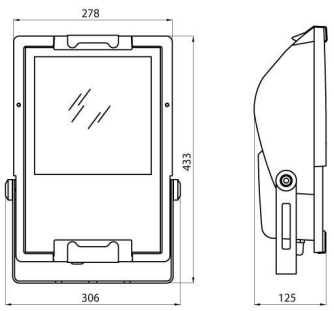

CURVA FOTOMÉTRICA

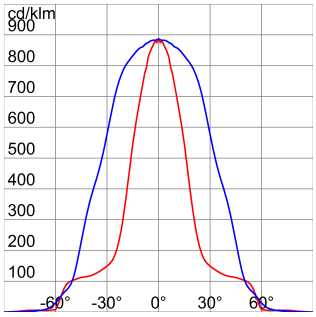

SIMBOLOGÍA TÉCNICA

MARCAS/APROBACIONES

CE

Los datos, dimensiones, diseños e imágenes tienen carácter informativo. Pueden ser modificados en cualquier momento, por lo que se recomienda leer la versión más actualizada en la web www.gewiss.com, la actualización se expresa: 27/04/2024. El flujo y potencia del sistema están sujetas a una tolerancia de +/- 10%. A menos que se indique lo contrario, los valores aplican a temperatura ambiente de 25ºC. Condiciones de garantía en https://www.gewiss.com/content/gewiss-es/es/company/landingpage/led-warranty.html - 1 of 1