# Ficha Técnica Producto

## GW84014S

Articulos fin de serie

Proyector de alumino inyectado, con lira galvanizada en caliente y pintada en el mismo color que el cuerpo. Equipado con escala goniométrica para agilizar el apuntamiento. Cristal plano de 4 mm, templado y serigrafiado, abisagrado al cuerpo para un rápido acceso al interior. Junta de silicona anti envejecimiento. Entrada de alimentación a través de prensa PG13.5 para cables de diámetro 6.5÷13 mm. Parábola en aluminio 99.85% abrillantada y oxidada anódicamente. Placa portacomponentes en acero cincado. Regleta tripolar de entrada rápida.

| | | | |
|---|---|---|---|
| Aplicación | Interior / Exterior | Grado de protección | IP66 |
| Resistencia a impactos | IK07 | Clase aislamiento | I |
| Superficie máxima expuesta al viento | 0.103 m² | Superficie lateral expuesta al viento | 0.034 m² |
| Distancia mínima al objeto iluminado | 1 m | Peso (kg) | 6.8 |
| Color | Gris grafito | Tensión | 230 V - 50 Hz |
| Potencia lámpara | 150 W | Corriente lámpara | 1.8 A |
| Fijación lámpara | RX7s | Lámpara suministrada | SD |
| Lámpara incluida | Si | Clase de eficiencia de la lámpara suministrada | A+ |
| Clase de eficiencia de la lámpara compatible | A+ | Óptica | Simétrica - ULOR: 0% |
| Código Electrocod | 2433 | | |

## DIMENSIONAL

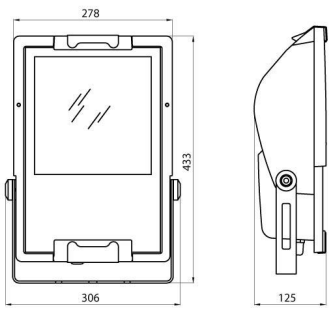


## CURVA FOTOMÉTRICA

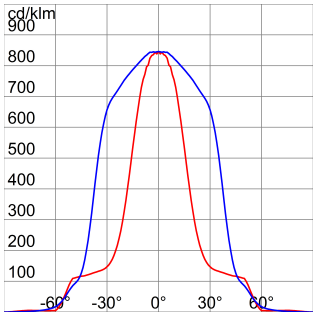


## SIMBOLOGÍA TÉCNICA

## MARCAS/APROBACIONES

CE

Los datos, dimensiones, diseños e imágenes tienen carácter informativo. Pueden ser modificados en cualquier momento, por lo que se recomienda leer la versión más actualizada en la web www.gewiss.com, la actualización se expresa: 12/10/2024. El flujo y potencia del sistema están sujetas a una tolerancia de +/- 10%. A menos que se indique lo contrario, los valores aplican a temperatura ambiente de 25ºC. Condiciones de garantía en https://www.gewiss.com/content/gewiss-es/es/company/landingpage/led-warranty.html - 1 of 1