Ficha Técnica Producto

DX54216

Serie GW FIT

Racores de vaina rectos y giratorios con grado de protección IP54.

Color	Gris RAL 7035	Grado de protección	IP54
Paso GAS	1/2"	Vaina Ø (mm)	16
Tipo	Giratorio	Código Electrocod	210

DIMENSIONAL

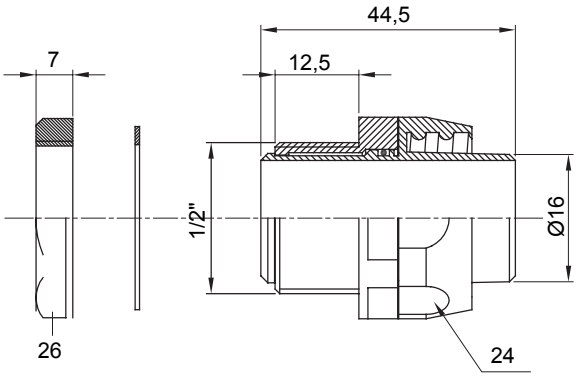

SIMBOLOGÍA TÉCNICA

IP

IP54

MARCAS/APROBACIONES

Reach Declaration

GEWISS S.p.A. Via Domenico Bosatelli 1
24069 Cenate Sotto - Bergamo - Italy
tel. +39 035 94 61 11 fax +39 035 94 69 09

www.gewiss.com
sat@gewiss.com
Última actualización 12/10/2024

Datos, medidas, dibujos y fotos son mostrados solamente a título informativo, siendo posible su modificación sin previo aviso