# Ficha Técnica Producto

## DX25740

Serie RK

Sistema de tubo de protección rígido pesado serie RKB en PVC con clasificación 4321. En conformidad con las normas IEC 61386-1 e IEC 61368-21. La gama se compone de tubos en 7 diámetros desde 16 a 63 mm, en barras de 3 metros. Idoneos para instalaciones de energía y/o datos. Aplicaciones: canalizaciones superficiales vistas en paredes y techos.

| | | | |
|---|---|---|---|
| Color | Gris RAL 7035 | Material | PVC |
| Longitud (m) | 3 | Tubos Ø (mm) | 40 |
| Prueba del hilo incandescente | 960 °C | Código Electrocod | 21220 |
| Resistencia a la compresión | 4 (Pesado - 1250 N) | Resistencia al impacto | 3 (Media - 2 J) |
| Resistencia a la curvatura | 1 (Rígido) | Características Eléctricas | 2 (Con características de aislamiento eléctrico) |
| Protección contra la penetración de objetos sólidos sin accesorios | 0 | Protección contra la penetración de agua sin accesorios | 0 |
| Resistencia contra la corrosión | PVC naturalmente resistente a la corrosión | Resistencia a la propagación de la llama | 1 (No propaga la llama) |
| Resistencia de aislamiento | 100 MΩ a 500V durante 1 minuto | Protección contra la penetración de objetos sólidos con accesorios empleados) | 4/6 (dependiendo de los accesorios empleados) |
| Protección contra la penetración de agua (dependiendo de los accesorios empleados) | 0/5/7 | Rigidad dieléctrica | 2000 V a 50 Hz durante 15 minutos |
| Norma | EN 61386-1 EN 61386-21 | Familia | RKB |
| Clasificación | 4321 | | |

## DIMENSIONAL

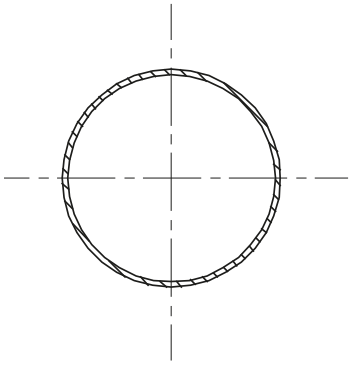

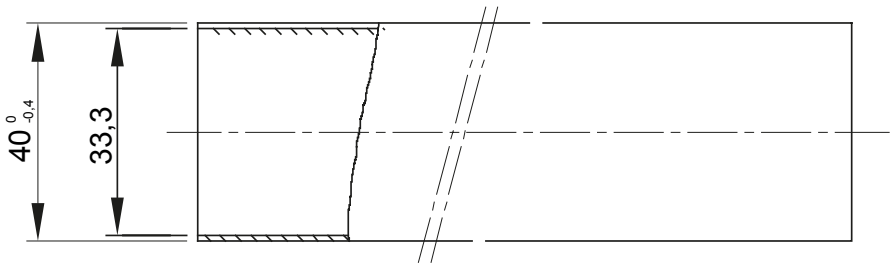


## SIMBOLOGÍA TÉCNICA

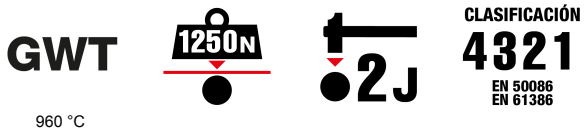


## MARCAS/APROBACIONES

GEWISS S.p.A. Via Domenico Bosatelli 1
24069 Cenate Sotto - Bergamo - Italy
tel. +39 035 94 61 11 fax +39 035 94 69 09

www.gewiss.com
sat@gewiss.com
Última actualización 12/10/2024

Datos, medidas, dibujos y fotos son mostrados solamente a título informativo, siendo posible su modificación sin previo aviso