Ficha Técnica Producto

GW42232

Serie 42 RV

-

Corriente nominal (A)	125	Clase aislamiento	II
Color	Gris RAL 7035	Dim. exter. BxHxP (mm)	145x200x70
Grado de protección	IP55	Instalación	De empotrar
Material	Tecnopolímero	Resistencia a impactos	IK08
Tensión nominal	400	Prueba del hilo incandescente	650 °C
Temperatura de empleo	-15 ÷ +60°C	Tipo de material	Libre de halógenos según EN 60754-2
Código Electrocod	0321	Termopresión con bola	70 °C
Norma	EN 60670-1, IEC60670-24	Tensión de aislamiento	750 V
Potencia disipable (W)	12	Nº mod. EN 50022	4

RESISTENCIA A LOS AGENTES QUÍMICOS Y ATMOSFÉRICOS

Solución salina	Ácidos		Bases		Disolventes				Aceite mineral	Rayos UV
	Concentrados	Diluidos	Concentrados	Diluidos	Hexano	Benceno	Acetona	Alcohol etílico		
Resistente	No resistente	Resistente	Resistente	Resistente	Resistencia limitada	No resistente	No resistente	Resistencia limitada	Resistencia limitada	Resistencia limitada

DIMENSIONAL

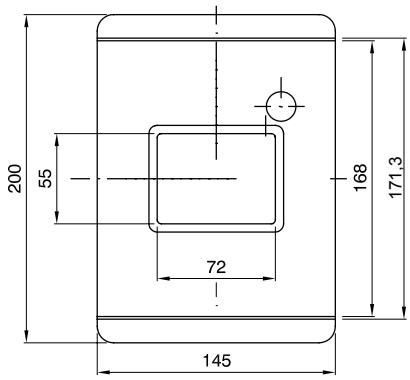

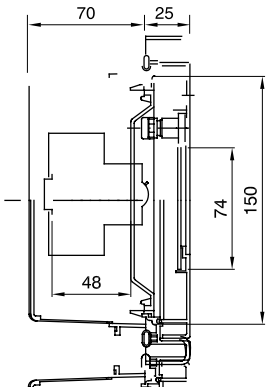

SIMBOLOGÍA TÉCNICA

II

IP55

IK08

GWT

650 °C

INSTALACIÓN -15°c min +60°c max

-15 ÷ +60°C

HF HALOGEN FREE

Libre de halógenos según EN 60754-2

70 °C

MARCAS/APROBACIONES

CE

GEWISS S.p.A. Via A. Volta, 1
24069 Cenate Sotto - Bergamo - Italy
tel. +39 035 94 61 11 fax +39 035 94 69 09
Empresa sujeta a la dirección y coordinación de Polifin S.p.A.

www.gewiss.com
sat@gewiss.com
Última actualización 14/12/2025

Datos, medidas, dibujos y fotos son mostrados solamente a título informativo, siendo posible su modificación sin previo aviso