# Ficha Técnica Producto

## GWD9459B

Gama MSX

Descripción Interruttore non automatico scatolato
Código MSXM 1250
Nº polos 3P
Corriente nominal 1250 A
Disparador -

| **ELECTRICAL CHARACTERISTICS** | - | **MECHANICAL CHARACTERISTICS** | - |
|---|---|---|---|
| Norma de referencia | IEC/EN 60947-2 | Ejecución | Fijo |
| Categoría de uso | AC-23A, DC-22A | DIN rail mounting | No |
| Frecuencia nominal (Hz) | 50 / 60 | Accessoriabile con comando motore | Sì |
| Rated operating voltage (Ue) | 690 Vac - 250 Vdc | Compatible interlock | A filo (meccanismo in dotazione) |
| Tensión nominal de tensión soportada (Uimp) | 8 kV | Terminals supplied | RC trasera |
| Categoría de sobretensiones | IV | Posición de montaje | Cualquier |
| Tensión de aislamiento (Ui) | 800 V | Upline/downline power supply | Sì |
| Thermal regulation | - | Electrical life (415Vac) | 4.000 cycles |
| Magnetic regulation | - | Mechanical life | 5.000 cycles |
| Neutral protection | - | Temperatura de empleo | -5°C +65°C |
| Total power loss | 210.93 W | Temperatura de almacenaje | -20° +65° |
| Rated short-circuit current making capacity (Icm) | 32 | Peso (kg) | 18.2 |
| Rated short-time withstand current for 0,3s (Icw) | 15 kA | Ancho | 210 mm |
| Idn regulation | - | Altura | 370 mm |
| DT regulation | - | Profundidad | 120 mm |
| **SERVICE BREAKING CAPACITY (ICU)** | - | **RATED BREAKING CAPACITIY (ICS)** | - |
| 220/240Vac | - | 220/240Vac | - |
| 400/415Vac | - | 400/415Vac | - |
| 440Vac | - | 440Vac | - |
| 525Vac | - | 525Vac | - |
| 690Vac | - | 690Vac | - |
| 250Vdc | - | 250Vdc | - |

## DIMENSIONAL

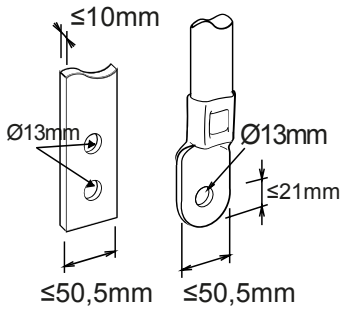


GEWISS S.p.A. Via Domenico Bosatelli 1
24069 Cenate Sotto - Bergamo - Italy
tel. +39 035 94 61 11 fax +39 035 94 69 09

www.gewiss.com
sat@gewiss.com
Última actualización 06/05/2024

Datos, medidas, dibujos y fotos son mostrados solamente a título informativo, siendo posible su modificación sin previo aviso

## MARCAS/APROBACIONES

CE