# Ficha Técnica Producto

## GW95217

Serie 90 RCD

| | |
|---|---|
| Descripción | INTERRUPTOR MAGNETOTÉRMICO DIFERENCIAL |
| Código | MDC 100 |
| Nº polos | 1P+N |
| N. módulos | 2 |
| Corriente nominal | 16 A |
| Corriente diferencial nominal | 300 mA |
| Tipo | A |
| Curva | C |
| Tensión nominal (EN/IEC 61009-1, 61009-2-1) | 230/240 V |

| | | | |
|---|---|---|---|
| Norma de referencia | IEC/EN 61009-1, IEC/EN 61009-2-1 | Frecuencia nominal (Hz) | 50/60 Hz |
| Poder de corte EN 61009-1 230V (Icn) | 10000 A | Poder de corte EN 61009-1 (Ics) | 0,75 x Icn |
| Poder de corte EN 60947-2 230V (Icu) | 15 kA | Poder de interrupción EN 60947-2 (Ics) | 75% Icu |
| Tensión de aislamiento (Ui) | 500 V | Nivel de inmunidad (8/20 µs) | 250 A |
| Tensión nominal de tensión soportada (Uimp) | 4 kV | Categoría de sobretensiones | III |
| Número de maniobras eléctricas | 10.000 | Número de maniobras mecánicas | 20.000 |
| Sección cable rígido | <=1x35 - <=2x16 - <=1x16+2x10 mm² | Sección cable flexible | <=1x35 - <=2x16 - <=1x16+2x10 mm² |
| Doble conexión | SI (sólo parte inferior) | Par nominal de apriete | 2 Nm |
| Temperatura de empleo | -25 +40 °C | Temperatura de almacenaje | -40 +70 °C |
| Compatibilidad con auxiliares eléctricos | Si | Compatibilidad con ReStart | Si |
| Posición de montaje | Cualquier | | |

## DIMENSIONAL

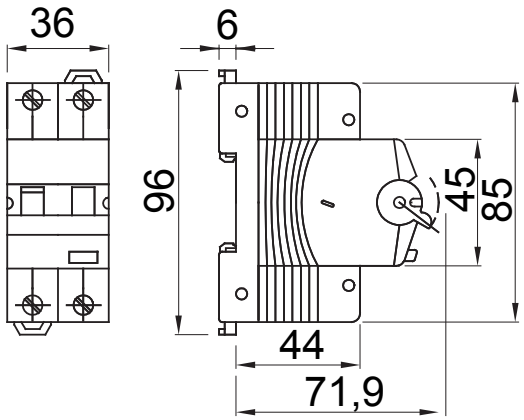


## WIRING DIAGRAM

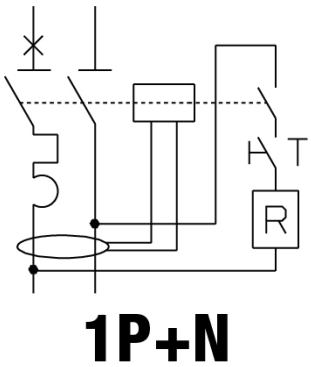


## MARCAS/APROBACIONES

GEWISS S.p.A. Via Domenico Bosatelli 1
24069 Cenate Sotto - Bergamo - Italy
tel. +39 035 94 61 11 fax +39 035 94 69 09

www.gewiss.com
sat@gewiss.com
Última actualización 12/10/2024

Datos, medidas, dibujos y fotos son mostrados solamente a título informativo, siendo posible su modificación sin previo aviso