Ficha Técnica Producto

GW16974CT

Home&Building Pro

Termostato de empotrar para el control de sistemas de calefacción/refrigeración en bus y gestión de la temperatura, manual o en 3 niveles (confort, pre-confort, economy). Algoritmos de control para instalaciones de dos o cuatro vías: dos puntos (ON/OFF o 0%/100%), proporcional-integral (PWM o continuo 0%-100%), fan coil (máx. 3 velocidades con comandos ON/OFF). Permite la gestión de sistemas de humidificación y deshumidificación si se conecta a un sensor de humedad externo (ej: GW1x762H). Dispone de 1 entrada para contacto libre de potencial (para función de contacto de ventana, para gestión de frentes, dimmers, persianas o escenarios); 1 entrada para sensor NTC de temperatura externa (para compensación de la medida de temperatura ambiente o para protección de calefacción por suelo radiante) o, alternativamente, como segunda entrada para contacto libre de potencial. Equipado con interfaz de usuario con comandos táctiles (capacitivos) en placa de vidrio y pantalla de retroproyección. El termostato está provisto de sensores de proximidad y temperatura integrados. Configurable mediante software ETS. El termostato puede ser combinado con cronotermostatos KNX empotrados o paneles de control KNX para la regulación de la temperatura por zonas: en tal caso, el termostato actúa como esclavo ejecutando el perfil de temperatura enviado por el maestro. Equipado con placa y conector de inserción para la conexión al bus. El termostato incluye la placa frontal y está preparado para el montaje con tornillos tanto en cajas rectangulares de 3 puestos (intereje 83,5 mm) como en cajas redondas/cuadradas (intereje 60 mm) equipadas con columnas de fijación. Material de la placa: vidrio.

Categoría	Termostato Thermo ICE KNX	Comunicación	KNX
Color	Titanio	Material	Placa de vidrio
Instalación	Empotrado en cajas rectangulares 3 mód. (GW24403, GW24403PM), redondas (GW24234, GW24234PM), cuadrada (GW24231)	Alimentación	12-24 V ac/dc
Corriente consumida por la alimentación	Máx. 4,5 W (12-24 VCA); máx. 3,6 W (12-24 V CC)	Interface	KNX TP1
Corriente absorbida por el bus KNX (mA)	10	Tamaños medidos	Temperatura, entrada para sensor de temperatura NTC externo
N. canales de entrada	2 entradas (en caso de uso de sonda NTC: tipo 10K, por ejemplo, GW 10 800)	Tensión entrada	Libre de potencial
Regleta de cableado	De tornillo	Capacidad de apriete cable flexible (mm²)	Max 2,5 mm²
Capacidad de apriete cable rígido (mm²)	Max 2,5 mm²	Temperatura de funcionamiento	-5 ÷ +45 °C
Humedad relativa (no condensación)	Máx 93%	Temperatura de almacenaje	-25 ÷ +70 °C
Conexión BUS KNX	Terminal KNX BUS	Dimensiones BxHxP (mm)	123,2x95,2x10,7
Grado de protección	IP20	Norma de referencia	Directiva de Baja Tensión 2014/35/UE; Directiva 2014/30/UE relativa a la compatibilidad electromagnética, EN 50491, EN 60669-2-5

DIMENSIONAL

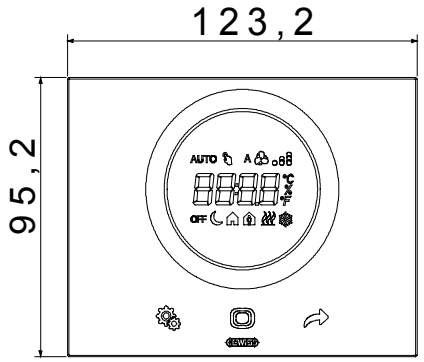

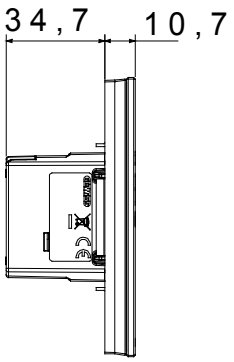

SIMBOLOGÍA TÉCNICA

IP

IP20

MARCAS/APROBACIONES

GEWISS S.p.A. Via Domenico Bosatelli 1
24069 Cenate Sotto - Bergamo - Italy
tel. +39 035 94 61 11 fax +39 035 94 69 09

www.gewiss.com
sat@gewiss.com
Última actualización 12/10/2024

Datos, medidas, dibujos y fotos son mostrados solamente a título informativo, siendo posible su modificación sin previo aviso