Ficha Técnica Producto

GW13721

CHORUSMART - Serie residencial

Amplia gama de dispositivos de control, tomas para el suministro de energía (que cumplen con las normas nacionales e internacionales), para la captación de señales, para el control del clima, para la gestión del confort, para la señalización de alarmas técnicas, para la gestión de la iluminación de emergencia. Los dispositivos modulares ChoruSmart están disponibles en cinco colores, blanco brillante, blanco satinado, beige natural, negro satinado y titanio pintado y en diferentes tamaños, módulos 1/2, 1, 2 y 3. Gracias a los soportes de fijación para cajas rectangulares, cuadradas y redondas, es posible crear infinitas combinaciones con la gama de placas ChoruSmart.

Categoría	Relé	Contactos de salida	10 AX 250 V ac
Tipo	Paso-paso	Color	Beige satinado natural
Descripción	Paso-paso	Nº polos	1P
Tensión	230V ac	Norma de referencia	EN 60669-1 / EN 60669-2-2
Frecuencia	50/60 Hz	Resistencia a la tensión de prueba	2000 V a 50 Hz durante 1 minuto
Resistencia de aislamiento	> 5 MOhm	Regleta de cableado	De tornillo
Base de funcionamiento prolongado (nº de maniobras)	40.000 a In 250 Vac cosφ=0,6	Termopresión con bola	125 °C
Prueba del hilo incandescente	850 °C	Retención del borne en tracción al cable	> 50 N
Capacidad de apriete cable flexible (mm²)	1x4 / 2x2,5	Capacidad de apriete cable rígido (mm²)	2x2,5
N. módulos	1	Lámpara incandescencia-halógena 230V	1000 W
Lámpara fluorescente con balasto electrónico	400 W	Lámpara fluorescente con balasto magnético ajustado	360 W
Lámpara CFL	200 W	Lámpara LED 230V	200 W
Lámpara halógena o LED con transformador electrónico	200 W	Lámpara halógena o LED con transformador magnético	400 W
Material	Tecnopolímero	Código Electrocod	140

DIMENSIONAL

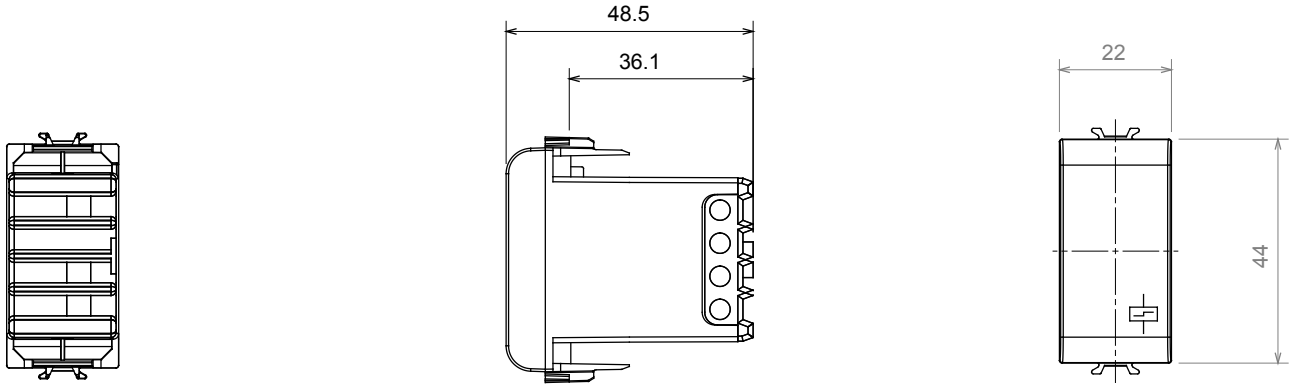

SIMBOLOGÍA TÉCNICA

MARCAS/APROBACIONES

GEWISS S.p.A. Via Domenico Bosatelli 1
24069 Cenate Sotto - Bergamo - Italy
tel. +39 035 94 61 11 fax +39 035 94 69 09

www.gewiss.com
sat@gewiss.com
Última actualización 12/10/2024

Datos, medidas, dibujos y fotos son mostrados solamente a título informativo, siendo posible su modificación sin previo aviso