# Ficha Técnica Producto

## GW15541

CHORUSMART - Serie residencial

Amplia gama de dispositivos de control, tomas para el suministro de energía (que cumplen con las normas nacionales e internacionales), para la captación de señales, para el control del clima, para la gestión del confort, para la señalización de alarmas técnicas, para la gestión de la iluminación de emergencia. Los dispositivos modulares ChoruSmart están disponibles en cinco colores, blanco brillante, blanco satinado, beige natural, negro satinado y titanio pintado y en diferentes tamaños, módulos 1/2, 1, 2 y 3. Gracias a los soportes de fijación para cajas rectangulares, cuadradas y redondas, es posible crear infinitas combinaciones con la gama de placas ChoruSmart.

| | | | |
|---|---|---|---|
| Categoría | Tecla intercambiable | Tipo | Intercambiable |
| Color | Satén blanco | Descripción | Teclas 22x22 mm |
| Norma de referencia | EN 60669-1 | Termopresión con bola | 125 °C |
| Prueba del hilo incandescente | 850 °C | Símbolo | Genérico |
| Material | Tecnopolímero | Código Electrocod | 0130 |

## DIMENSIONAL

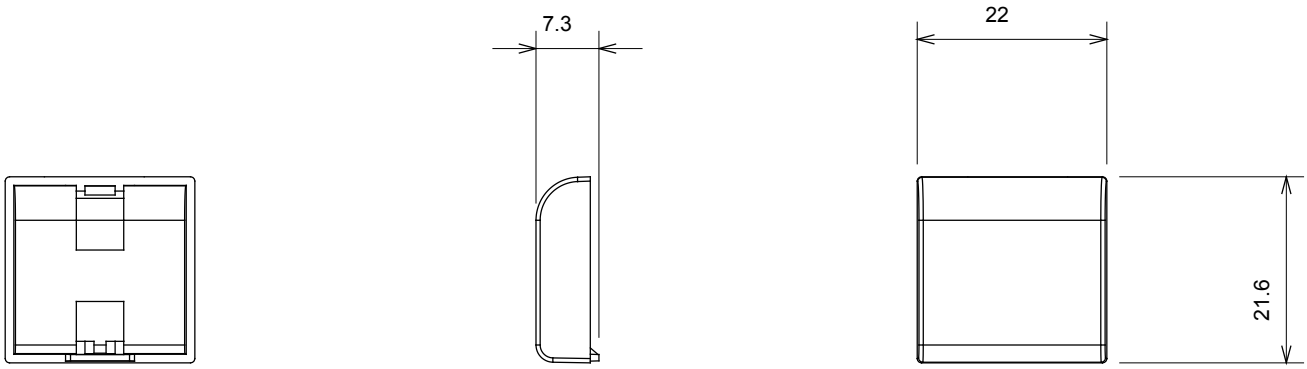


## SIMBOLOGÍA TÉCNICA

## MARCAS/APROBACIONES

GEWISS S.p.A. Via Domenico Bosatelli 1
24069 Cenate Sotto - Bergamo - Italy
tel. +39 035 94 61 11 fax +39 035 94 69 09

www.gewiss.com
sat@gewiss.com
Última actualización 12/10/2024

Datos, medidas, dibujos y fotos son mostrados solamente a título informativo, siendo posible su modificación sin previo aviso