Ficha Técnica Producto

GW16773

CHORUSMART - Serie residencial

Gama de paneles de mesa, cajas de superficie y contenedores de pared autoportantes vacíos, adecuados para alojar dispositivos modulares ChorusSmart. Los paneles y cajas de pared, disponibles en blanco y negro, deben completarse con soporte ChorusSmart y placas One. Los contenedores autoportantes, en color gris RAL 7035, están disponibles con grado de protección IP40 e IP55: ambos están equipados con precortes rompibles, también la versión impermeable se suministra con una puerta con membrana anti-UV transparente. Las cajas y contenedores autoportantes están preparados para fijar el borne de tierra.

Descripción	3 módulos	Color	Negro satinado
Características	Libre de halógenos	Soporte	GW16803
Apto para placas	ONE	Par de apriete Tornillos de apriete	0.8 Newton/metro
Dim. exter. BxHxP (mm)	118x90x46	Test del hilo incandescente	650 °C
Termopresión con bola	70 °C	Norma de referencia	EN 60670-1
Temperatura de instalación	-5 +60 °C	Código Electrocod	0212

DIMENSIONAL

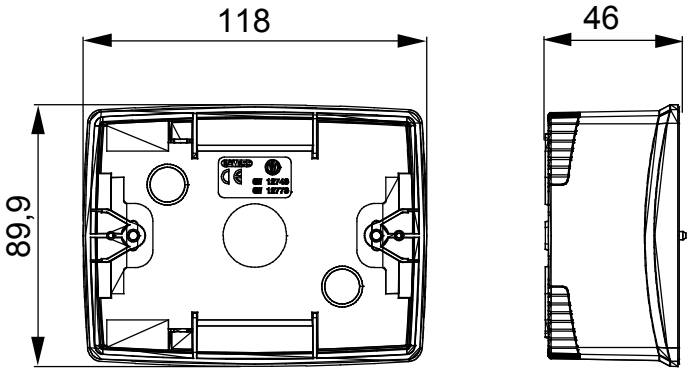

SIMBOLOGÍA TÉCNICA

MARCAS/APROBACIONES

GEWISS S.p.A. Via Domenico Bosatelli 1
24069 Cenate Sotto - Bergamo - Italy
tel. +39 035 94 61 11 fax +39 035 94 69 09

www.gewiss.com
sat@gewiss.com
Última actualización 12/10/2024

Datos, medidas, dibujos y fotos son mostrados solamente a título informativo, siendo posible su modificación sin previo aviso