Produktdatenblatt

GWF1100ZC840

ELIA FL

ELIA FL ist ein LED-Scheinwerfer, der in mittel- und hochleistungsfähigen Versionen für Außen- und Innenanwendungen in Industrie-, Tertiär- und Sportumgebungen wie Fassaden, Lagerhäusern, Parkplätzen und Sportfeldern erhältlich ist. Das Sortiment ist in 4 verschiedenen Größen und Leistungsstufen (50 W, 100 W, 150 W und 200 W) erhältlich und bietet mit seinen vielfältigen Kombinationsmöglichkeiten große Flexibilität: 3 Farbtemperaturoptionen (3,000 K warmweiß, 4,000 K neutralweiß und 5,700 K kühlweiß) mit einem Farbwiedergabeindex von mehr als 80; 2 integrierte Netzteiloptionen (Ein/Aus und DALI); und 2 Optikoptionen (60° und asymmetrisch). Die Leuchte kann über die integrierte verstellbare Stahlhalterung mit einem Auszieher an der Decke, an der Wand oder am Boden montiert werden, oder (an Masten mit einem Durchmesser von bis zu 61 mm) über spezielles Zubehör (separat zu bestellen). Dank seines schwarzen, pulverbeschichteten Aluminiumdruckgusskörpers und seines Frontglases ist die Vorrichtung robust, langlebig (IP66 und IK08) und widersteht rauen Umgebungsbedingungen (wie Umgebungstemperaturschwankungen von -30 °C bis +50° C).

ALLGEMEINE INFORMATIONEN	-
Kontext	Industrie, Logistik, Fassaden, Sportanlagen und Außenbeleuchtung
Leuchte	LED-Leuchte mit mittlerer und hoher Lumen-Leistung
Anwendung	Innen-/Aussenbereich
Eindeutiger digitaler Code (Datamatrix)	Derzeit nicht vorhanden
Farbe	Schwarz
Art der Lichtquelle	LED
System leistung	200 W
Lebensdauer	L80B50 (Tq=25°C) = 80.000 h
Gewicht (kg)	4.8
Garantie	5 Jahre
Lagertemperatur	-40° +80°
Betriebstemperatur	-30 °C ÷ +50 °C
MATERIALIEN	-
Gehäuse	Aluminiumdruckguß
Abdeckung	Gehärtetes 4 mm dickes Oberflächenglas mit Gewiss-Logo
Optik	Hocheffiziente Linsen- und Reflektoreinheit
Dichtung	-
Sperrhaken	-
Externe Schraube	Edelstahl
Farbe	Pulverbeschichtung
NORMEN UND ZERTIFIKATE	-
Klassifikation	-
Leuchte mit reduzierter Oberflächentemperatur	-
Zertifikat nach DIN 18032-3	Nicht verfügbar
IPEA	-
Isolations- klasse	I
Schutzart	IP66
Schlagfestigkeit	IK08
Glühdrahtprüfung	750 °C

OPTIK- UND BELEUCHTUNGSMERKMALE	-
Optik	Asymmetrisch
Unified Glare-Stufe	ULOR = 0%
Bemessungslichtstrom (lm)	27600
Leuchten Lichtausbeute (lm/W)*	138
Farb- temperatur	4000 K
Farbrendering-Index	CRI 80
Standardabweichungs-Farbabgleich	SDCM = 5
Photobiologische Risikoklasse	RG1
Standard	EN 60598-1; EN 60598-2-5; IEC/TR 62778; EN 62493
ELETRISCHE UND BELEUCHTUNGSMERKMALE	-
Versorgungs- spannung	220-240 V
Bemessungs- frequenz (Hz)	50/60 Hz
Treiber	Integrierte
Treiber-Fehlerrate	F10 (Tq=25°C) > 80.000 h
Überspannungsschutz	DM 4 kV/ CM 4 kV
Steuerungssystem	EIN / AUS
INSTALLATION UND WARTUNG	-
Montage und Installation	Flutlichtmast - Decke - Wand - Boden
Neigungswinkel	Rotation an Halterung mit integriertem Goniometer
Anschluss	Mit Stromkabel
Befestigung	Über integrierte Halterung
Austauschbarkeit der Lichtquelle	Nicht austauschbar
Schaltgerät-Austauschbarkeit	Von Fachleuten
Treiberdose	Integrierte
Maximale Windangriffsfläche	0,095 m2
	Integrierte
	-
	-
	-

Abmessungen

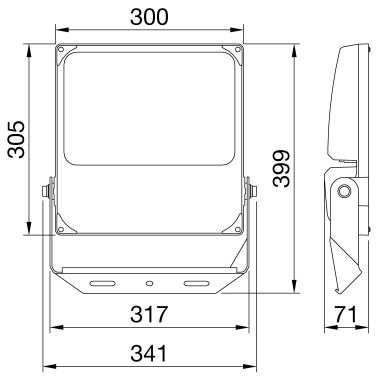

Lichtverteilungskurve

Technische Symbole

0,095 m2

IP	IK	GWT
IP66	IK08	750 °C

Daten, Maße, Ansichten und Bilder dienen nur zu Informationszwecken, letzte Aktualisierung 29/04/2024. Sie können jederzeit ohne Ankündigung geändert werden. Es wird daher immer empfohlen, die zuletzt auf der Website www.gewiss.com veröffentlichte aktuelle Version zu lesen. Die Lichtströme und die Systemleistung unterliegen einer Toleranz von +/- 10%. Sofern nicht anders angegeben, gelten die Werte für eine Umgebungstemperatur von 25 ° C. Garantiebedingungen unter https://www.gewiss.com/it/en/company/landingpage/led-warranty - 1 of 2

Normen / Richtlinien

Daten, Maße, Ansichten und Bilder dienen nur zu Informationszwecken, letzte Aktualisierung 29/04/2024. Sie können jederzeit ohne Ankündigung geändert werden. Es wird daher immer empfohlen, die zuletzt auf der Website www.gewiss.com veröffentlichte aktuelle Version zu lesen. Die Lichtströme und die Systemleistung unterliegen einer Toleranz von +/- 10%. Sofern nicht anders angegeben, gelten die Werte für eine Umgebungstemperatur von 25 ° C. Garantiebedingungen unter https://www.gewiss.com/it/en/company/landingpage/led-warranty