Produktdatenblatt

GWS2907S

Auf Anfrage

Modulare Einbauleuchte für Büro und Dienstleistungsbereiche. Ausgerüstet mit mikroprismatischer Abdeckung, ideal für Arbeitsplätze mit hohem visuellen Komfort. Installation als Einbau oder abgedendelt mit Zubehören.

Anwendung	Innenbereich	Installation	Unterputz
Abmessungen (mm)	600 x 600	Schlagfestigkeit	IK04
Spannung	220 / 240 V - 50 / 60 Hz - ON/OFF	System leistung	36 W
Gewicht (kg)	3.1	Leuchtmittel	LED
Farbe	Weiss	Bemessungslichtstrom (lm)	3960
Schutzart	IP20 - IP40	Isolations- klasse	II
Art des Treibers	Driver Led	Betriebstemperatur	-25 +40 °C
UGR	<=19	Garantie	5 Jahre
Farb temperatur	4000 K (CRI>80)	Effizienzklasse der eingebauten LEDs	A ÷ A++
Electrocod	2419	LED Lebensdauer (L70B30)	50000 h

Abmessungen

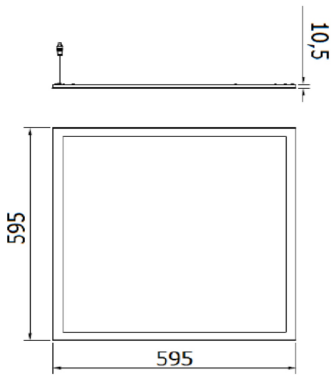

Lichtverteilungskurve

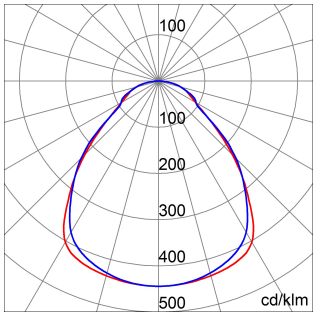

Technische Symbole

IK

IK04

IP

IP20 - IP40

Normen / Richtlinien

Daten, Maße, Ansichten und Bilder dienen nur zu Informationszwecken, letzte Aktualisierung 29/04/2024. Sie können jederzeit ohne Ankündigung geändert werden. Es wird daher immer empfohlen, die zuletzt auf der Website www.gewiss.com veröffentlichte aktuelle Version zu lesen. Die Lichtströme und die Systemleistung unterliegen einer Toleranz von +/- 10%. Sofern nicht anders angegeben, gelten die Werte für eine Umgebungstemperatur von 25 ° C. Garantiebedingungen unter https://www.gewiss.com/it/en/company/landingpage/led-warranty - 1 of 1