Produktdatenblatt

GW84053

Auf Anfrage

Scheinwerfer aus Alumniumdruckguss mit verzinktem und beschichteten Stahlbügel in der Farbe der Leuchte. Ausgerüstet mit Goniometer zur vereinfachen Ausrichtung. Flachglas, ESG, mit Siebdruck; mit Gelenk am Leuchtenkörper verbunden zur vereinfachten Wartung. Alterungsbeständige Silikondichtung. Netzzuleitung mit Kabelverschraubung PG13,5 für Kabel mit Ø 6,5 ÷13 mm. Reflektor aus eloxiertem Reinstaluminium 99,85%. Einrichtungsplatte für elektrischen Komponenten aus verzinktem Stahlblech. Schnellanschluss mittels 3 poliger Steckklemme mit Lösetaste.

Anwendung	Innen-/Aussenbereich	Schutzart	IP66
Schlagfestigkeit	IK07	Isolations- klasse	I
Maximale Windangriffsfläche	0.103 m²	seitliche Windangriffsfläche	0.034 m²
Mindestabstand zum beleuchteten Objekt	1 m	Gewicht (kg)	6.8
Farbe	Graphitgrau	Spannung	230 V - 50 Hz
Leuchtmittel	HIT	Leistung Lampe	150 W
Lampen- Strom	1.8 A	Lampen- fassung	G12
Effizienzklasse vergleichbarer Lampen	A+	Optik	Street - ULOR: 0%
Electrocod	244B		

Abmessungen

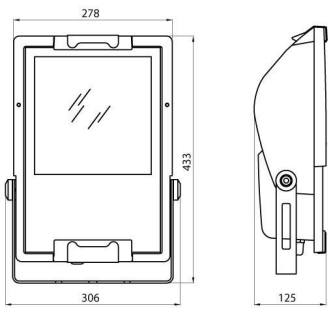

Lichtverteilungskurve

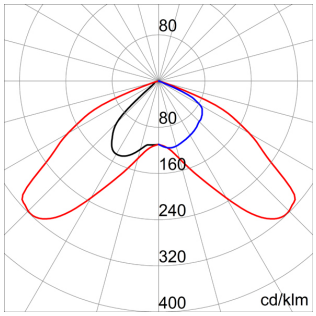

Technische Symbole

IP66 | IK07 | 0.103 m² | 1 m

Normen / Richtlinien

Daten, Maße, Ansichten und Bilder dienen nur zu Informationszwecken, letzte Aktualisierung 12/10/2024. Sie können jederzeit ohne Ankündigung geändert werden. Es wird daher immer empfohlen, die zuletzt auf der Website www.gewiss.com veröffentlichte aktuelle Version zu lesen. Die Lichtströme und die Systemleistung unterliegen einer Toleranz von +/- 10%. Sofern nicht anders angegeben, gelten die Werte für eine Umgebungstemperatur von 25 ° C. Garantiebedingungen unter https://www.gewiss.com/it/en/company/landingpage/led-warranty - 1 of 1