# Produktdatenblatt

## GW76980

Baureihe GW FIT

Zubehör für Installationen im Wohnungsbau, Zweckbau und Industrie. Die Baureihe besteht aus Befestigungszubehör für Rohre uns Kabel/Leitungen, sowie Zubehör für starre Rohre (RK) und biegsame Rohre (DF). Die Baureihe beinhaltet ebenfalls verschiedene Kabelbinder (52FS) und Klemmen (44).

| | | | |
|---|---|---|---|
| Schutzart | IP65 | Material | Messing vernickelt |
| Gewindetyp | PG11 | Betriebstemperatur | -30 +100 °C |
| Electrocod | 3651 | | |

## Abmessungen

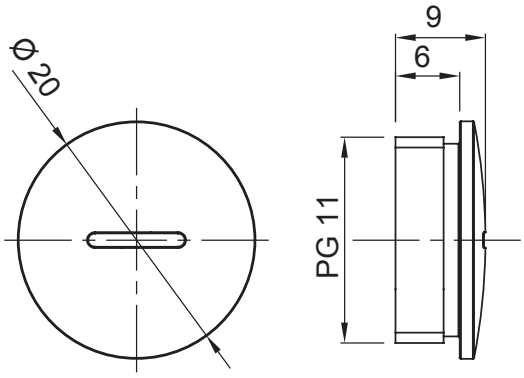


## Technische Symbole

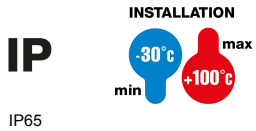


IP65

Gewiss Deutschland GmbH
Industriestrasse 2 - D-35799 Merenberg
Tel: +49 6471 501 0
Fax:+49 6471 501 636

www.gewiss.com
sat@gewiss.com
Letze Überarbeitung 12/10/2024

Daten, Messwerte, Zeichnungen und Bilder sind nur als informativ anzusehen und können jederzeit ohne Ankündigung geändert werden