# Produktdatenblatt

## DX43250

Baureihe GW FIT

Formteile für starre Rohre mit den Schutzarten IP40 und IP67. Starre schwere Rohre der Baureihe RKB aus PVC, Klassifizierung 4321. Gemäß IEC 61386-1 (CEI 23/80) und IEC 61386-21 (CEI 23/81). Verfügbar in 7 Größen, von 16 bis 63 mm, Länge 3 m. Geeignet für Stark- und Schwachstrom. Installation: Aufputz, abgehängte Decken und Doppelböden.

| | | | |
|---|---|---|---|
| Farbe | Grau ähnlich RAL 7035 | Schutzart | IP67 |
| Gewinde metrisch | M 50x1,5 | Für Bohrungen Ø (mm) | 50 |
| Rohr Ø (mm) | 50 | Material | Halogenfrei gemäß EN 50642 |
| Electrocod | 21221 | | |

## Abmessungen

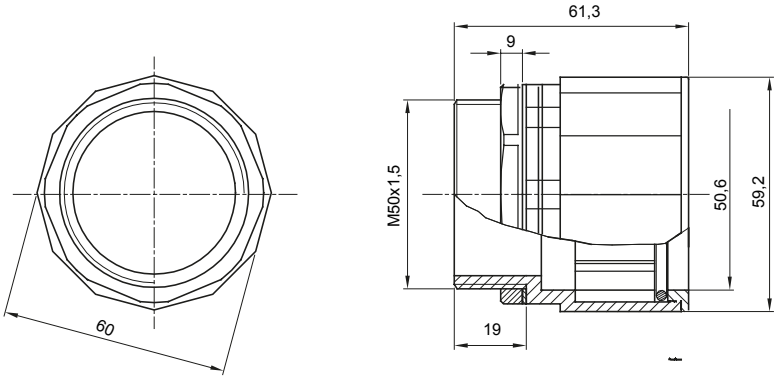


## Technische Symbole

IP

IP67

HF HALOGEN FREE

## Normen / Richtlinien

Gewiss Deutschland GmbH
Industriestrasse 2 - D-35799 Merenberg
Tel: +49 6471 501 0
Fax:+49 6471 501 636

www.gewiss.com
sat@gewiss.com
Letze Überarbeitung 12/10/2024

Daten, Messwerte, Zeichnungen und Bilder sind nur als informativ anzusehen und können jederzeit ohne Ankündigung geändert werden