# Produktdatenblatt

## GW66531

Baureihe IB

Eine Baureihe aus Industriesteckdosen gemäß IEC 60309, mit Drehschalter und mechanischer Verriegelung, für individuelle Lösungen auf Montagegehäusen. Die Robustheit der Produkte und die Widerstandsfähigkeit gegen chemische und atmosphärische Stoffe, gemeinsam mit der hohen Schutzart IP66, lässt die Montage in rauen Umbebungen zu, mit kritischen atmosphärischen, chemischen und mechanischen (Stoßgefahr) Bedingungen.

| | | | |
|---|---|---|---|
| Typ | Vertikal | Kugeldruckprüfung | 80 °C |
| Schlagfestigkeit bei -20°C | 20 J | Schutzart | IP66 |
| Anz. Pole | 3P+E | Schlagfestigkeit | > IK10 |
| Frequenz | 50/60 Hz | Betriebstemperatur | -25 +40 °C |
| Schutzschalter | NEIN (O/S) | Mit Gehäuse | Ja |
| Electrocod | 2222 | Glühdrahtprüfung | 850 °C |
| Farbe | Rot | Bemessungsstrom (A) | 63 |
| Uhrzeitstellung h | 6 | Bemessungs- spannung | 380-415 V |
| Verwendung mit | Erschwerte Einsatzbedingungen | | |

**BESTÄNDIGKEIT GEGEN CHEMISCHE UND ATMOSPHÄRISCHE STOFFE**

| Salzlösungen | Säuren | | Basen | | Lösungsmittel | | | | Mineral öl | UV Strahlung |
|---|---|---|---|---|---|---|---|---|---|---|
| | Konzentriert | Verdünnt | Konzentriert | Verdünnt | Hexan | Benzol | Azeton | Alkohol | | |
| Beständig | Nicht beständig | Bedingt beständig | Nicht beständig | Bedingt beständig | Beständig | Beständig | Bedingt beständig | Beständig | Beständig | Beständig |

## Abmessungen

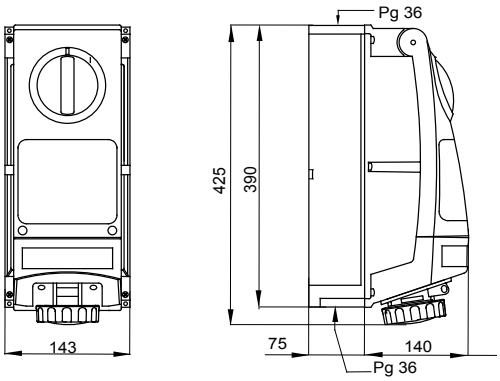


## Technische Symbole

| 80 °C | IP | IK | INSTALLATION | GWT |
|---|---|---|---|---|
| | IP66 | > IK10 | -25 +40 °C | 850 °C |

## Normen / Richtlinien


Gewiss Deutschland GmbH
Industriestrasse 2 - D-35799 Merenberg
Tel: +49 6471 501 0
Fax:+49 6471 501 636

www.gewiss.com
sat@gewiss.com

Letze Überarbeitung 12/10/2024


Daten, Messwerte, Zeichnungen und Bilder sind nur als informativ anzusehen und können jederzeit ohne Ankündigung geändert werden