# Produktdatenblatt

## GWD4429

Baureihe 90 RCD

| | |
|---|---|
| Beschreibung | FEHLERSTROM-SCHUTZSCHALTER |
| Artikelnr. | IDP NA |
| Anz. Pole | 4P |
| Anz. TE EN 50022 | 4 |
| Bemessungs- strom | 25 A |
| Bemessungsfehlerstrom | 300 mA |
| Typ | AC |
| Bemessungsspannung (EN/IEC 61008-1, 61008-2-1) | 400/415 V |

| | | | |
|---|---|---|---|
| Norm | IEC/EN 61008-1, IEC/EN 61008-2-1 | Bemessungs- frequenz (Hz) | 50 Hz |
| Isolationsspannung (Ui) | 500 V | Bemessungsstoß spannungsfestigkeit (Uimp) | 4 kV |
| Überspannungs- kategorie | III | Stoßstromfestigkeit (8/20 µs) | 250 A |
| Anschlussquerschnitt starre Leiter | <=1x35 - <=2x16 - <=1x16+2x10 mm² | Anschlussquerschnitt flexible Leiter | <=1x35 - <=2x16 - <=1x16+2x10 mm² |
| Anzugsdrehmoment | 2 Nm | Doppelter Anschluss | Nein |
| Betriebstemperatur | -25 +60°C ( 40°C mit Derating) | Lagertemperatur | -40 +70 °C |
| Elektrische Lebensdauer | 5000 | Mechanische Lebensdauer | 10.000 |
| Kompatibilität zu elektrischen Hilfsschaltern | Nein | Kompatibilität zu ReStart | Nein |
| Position Montage | Jeder | | |

## Abmessungen

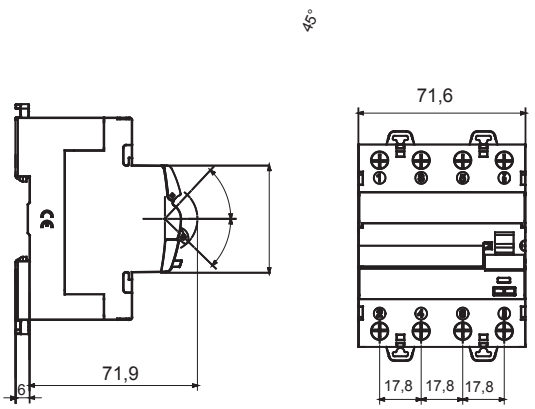


## Schaltplan

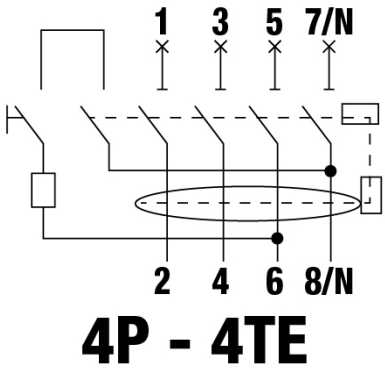


## Normen / Richtlinien

Gewiss Deutschland GmbH
Industriestrasse 2 - D-35799 Merenberg
Tel: +49 6471 501 0
Fax:+49 6471 501 636

www.gewiss.com
sat@gewiss.com
Letze Überarbeitung 12/10/2024

Daten, Messwerte, Zeichnungen und Bilder sind nur als informativ anzusehen und können jederzeit ohne Ankündigung geändert werden