# Produktdatenblatt

## GW13004

CHORUSMART - Schalterprogramm

Große Auswahl an Steuergeräten, Steckdosen für die Stromversorgung (gemäß den nationalen und internationalen Normen), Signalabnahme, Klimasteuerung, Komfortmanagement, technische Alarmsignalisierung und Notbeleuchtungsmanagement. Die modularen ChoruSmart-Geräte sind in fünf Farben erhältlich: weiß glänzend, weiß satiniert, naturbeige, schwarz satiniert und titanfarben lackiert sowie in verschiedenen Größen von 1/2, 1, 2 und 3 Modulen. Dank der Montagehalterungen für rechteckige, quadratische und runde Dosen lassen sich mit den ChoruSmart-Rahmen unendlich viele Kombinationen realisieren.

| | | | |
|---|---|---|---|
| Kategorie | Ausschalter | Taster | Neutral |
| Symbol | 0/1 | Farbe | Natürliches Satinbeige |
| Beschreibung | 2P - 16 AX | Spannung | 250 V ac |
| Norm | EN 60669-1 | Widerstand bei Prüfspannung | 2000 V bei 50 Hz für 1 Minute |
| Leistung LED Lampen 230V | 200 W | Isolationswiderstand | > 5 MOhm |
| Anschlussklemmen | Mit Schrauben | Anzahl Betätigungen (Änderung Schaltstellung). | 40.000 bei In 250 V ac cosφ=0,6 |
| Kugeldruckprüfung | 125 °C | Glühdrahtprüfung | 850 °C |
| Haltekraft Klemme | > 50 N | Anschluss feindrähtig (mm²) | min. 0,75 - max. 2x4 |
| Anschluss massiv (mm²) | min. 0,5 - max. 2x2,5 | Anz. Module | 1 |
| Material | Technopolymer | Electrocod | 0130 |

## Abmessungen

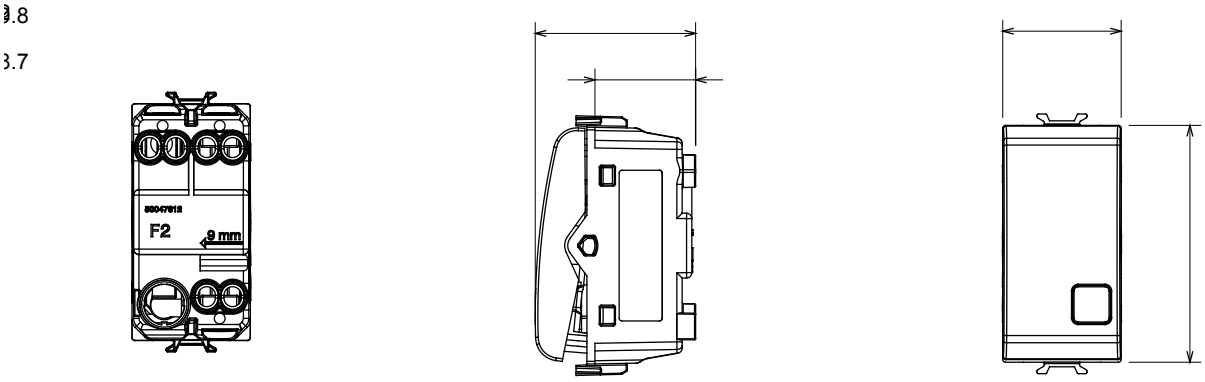


## Technische Symbole

## Normen / Richtlinien

Gewiss Deutschland GmbH
Industriestrasse 2 - D-35799 Merenberg
Tel: +49 6471 501 0
Fax:+49 6471 501 636

www.gewiss.com
sat@gewiss.com
Letze Überarbeitung 12/10/2024

Daten, Messwerte, Zeichnungen und Bilder sind nur als informativ anzusehen und können jederzeit ohne Ankündigung geändert werden