Produktdatenblatt

GW15361

CHORUSMART - Schalterprogramm

Große Auswahl an Steuergeräten, Steckdosen für die Stromversorgung (gemäß den nationalen und internationalen Normen), Signalabnahme, Klimasteuerung, Komfortmanagement, technische Alarmsignalisierung und Notbeleuchtungsmanagement. Die modularen ChoruSmart-Geräte sind in fünf Farben erhältlich: weiß glänzend, weiß satiniert, naturbeige, schwarz satiniert und titanfarben lackiert sowie in verschiedenen Größen von 1/2, 1, 2 und 3 Modulen. Dank der Montagehalterungen für rechteckige, quadratische und runde Dosen lassen sich mit den ChoruSmart-Rahmen unendlich viele Kombinationen realisieren.

Kategorie	TV Dose	Beschreibung	Direkt
Farbe	Weißer Satin	Dämpfungswerte	0 dB
Frequenz	5-2400 MHz	Schirmung	Klasse A
Für Verbinder Typ	IEC-Stecker	Norm	EN 60728-4; IEC 61169-2
Anzahl Module	1	Kabelfixierung	Mit Schrauben
Gehäuse	Zamak-Metallkörper aus Druckguss	Electrocod	0131
Material	Technopolymer		

Abmessungen

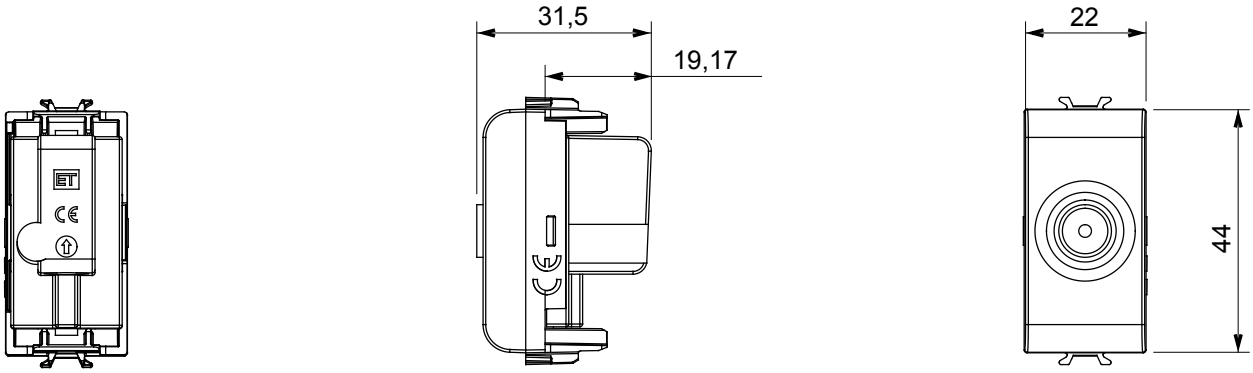

Normen / Richtlinien

Gewiss Deutschland GmbH
Industriestrasse 2 - D-35799 Merenberg
Tel: +49 6471 501 0
Fax:+49 6471 501 636

www.gewiss.com
sat@gewiss.com
Letze Überarbeitung 12/10/2024

Daten, Messwerte, Zeichnungen und Bilder sind nur als informativ anzusehen und können jederzeit ohne Ankündigung geändert werden