Produktdatenblatt

GW15310

CHORUSMART - Schalterprogramm

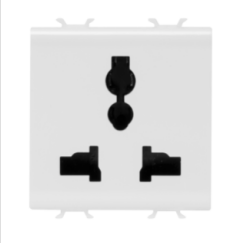

Die Multi-Standard-Steckdosen GW10310, GW12310, GW14310 erfüllen die Sicherheitsanforderungen der internationalen Norm IEC 60884-1. Die Steckdosen dieses Typs fallen, unabhängig vom Hersteller, nicht unter die italienische CEI-Norm 23-50. Ihre Installation innerhalb des nationalen Hoheitsgebiets kann daher Beschränkungen unterliegen. Die zulässigen Stecker sind nachstehend aufgeführt: -Standard Eurostecker 2,5A 2P (250V) -Standard Chinesisch 10A 2P+E (250V) -Standard Argentinisch/Australisch 10A 2P+E (250V) -Standard Englisch 13A 2P+E (250V) -Standard Englisch 10A 2P (250V) -Standard USA 15A 2P+E (127V) -Standard Indisch 6A 2P+E (250V) -Standard Dänisch 10A 2P (250V). ACHTUNG: Nicht geeignet für deutsche und französische 2P+E-Stecker, da sie keinen Schutzleiter bieten.

Kategorie	Steckdose	Beschreibung	2P+PE - 13A/250 V ac - 15A/127 V ac
Farbe	Weißer Satin	Spannung	250/127 V ac
Standard	Multistandard	Merkmale	Mit Sicherheitssystemen
Anschlussklemmen	Mit Schrauben	Norm	IEC 60884-1
Widerstand bei Prüfspannung	2000 V bei 50 Hz für 1 Minute	Isolationswiderstand	> 5 MOhm
Bestimmunggemäßer Betriebt (Anz. Betätigungen)	10.000 bei In 250 V ac cosφ=0,8	Kugeldruckprüfung	125 °C
Glühdrahtprüfung	850 °C	Haltekraft Klemme	> 50 N
Anschluss feindrähtig (mm²)	min. 1,5 - max. 2x2,5	Anschluss massiv (mm²)	min. 1,5 - max. 2x2,5
Anzahl Module	2	Electrocod	0131
Material	Technopolymer		

Abmessungen

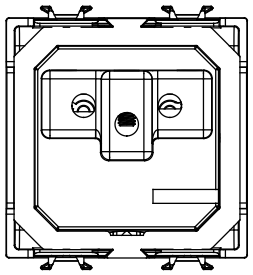

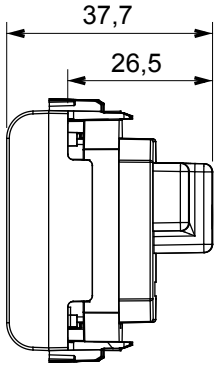

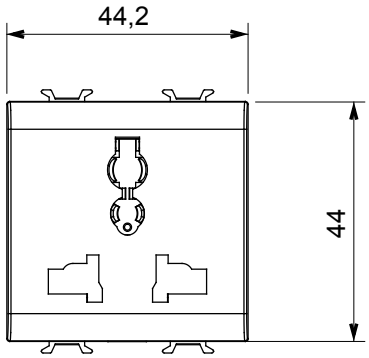

Technische Symbole

GWT

125 °C 850 °C

Normen / Richtlinien

CE

Gewiss Deutschland GmbH
Industriestrasse 2 - D-35799 Merenberg
Tel: +49 6471 501 0
Fax:+49 6471 501 636

www.gewiss.com
sat@gewiss.com
Letze Überarbeitung 12/10/2024

Daten, Messwerte, Zeichnungen und Bilder sind nur als informativ anzusehen und können jederzeit ohne Ankündigung geändert werden