Produktdatenblatt

GW20312

Schalterprogramm - SYSTEM WHITE

Die modularen Geräte des Systems ermöglichen eine unendliche Kombination zwischen Geräten und Rahmen, dank eines kompletten Sortiments, das allen Design-, Funktions- und Installationsanforderungen gerecht wird.
Das Sortiment umfasst Befehle, Steckdosen und Schutz , Anzeigen, Anschlüsse und Geräte für die Steuerung, Sicherheit und den Komfort Ihres Zuhauses.

Kategorie	Steckdose	Beschreibung	2P+E - 16A
Gruppe	Für bestimmte Stromkreise	Farbe	Rot
Spannung	250 V ac	Schutzleiter- anschluss	-
Standard	Französisch	Merkmale	Mit erhöhtem Berührungsschutz
Für Steckstifte	Ø 4 / 4,8 mm	Anschlussklemmen	Mit Schrauben
Typ	-	Norm	IEC 60884-1; NF C 61-314
Widerstand bei Prüfspannung	2000 V bei 50 Hz für 1 Minute	Isolationswiderstand	> 5 MOhm
Anzahl Betätigungen (Änderung Schaltstellung).	10.000 bei In 250 V ac cosφ=0,8	Kugeldruckprüfung	125 °C
Glühdrahtprüfung	850 °C	Haltekraft Klemme	> 50 N
Anschluss feindrähtig (mm²)	min. 0,75 - max. 2x4	Anschluss massiv (mm²)	min. 0,5 - max. 2x2,5
Anz. SYSTEM Module	2	Material	Technopolymer
Electrocod	0131		

Abmessungen

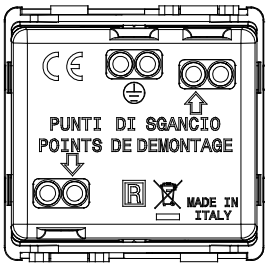

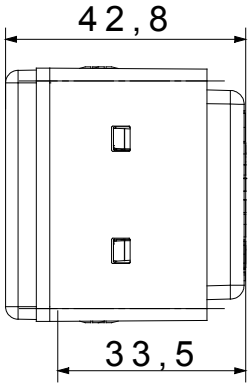

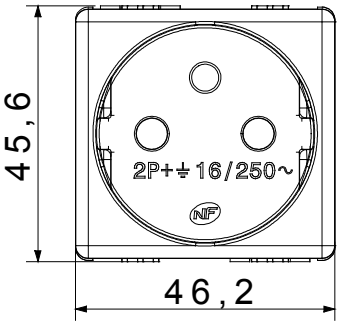

Technische Symbole

125 °C

GWT

850 °C

Normen / Richtlinien

Gewiss Deutschland GmbH
Industriestrasse 2 - D-35799 Merenberg
Tel: +49 6471 501 0
Fax:+49 6471 501 636

www.gewiss.com
sat@gewiss.com
Letze Überarbeitung 12/10/2024

Daten, Messwerte, Zeichnungen und Bilder sind nur als informativ anzusehen und können jederzeit ohne Ankündigung geändert werden