# Product Data Sheet

## GW46234

46 Serisi

Metalik malzemeden yapılmış su geçirmez yüzeye montaj levhaları yelpazesi. IEC 61439-1 (CEI 17/113), IEC 61439-2 (CEI 17/114), IEC 60670-1 (CEI 23/48), IEC 60670-24 (CEI 23/49) e IEC 62208 ( CEI 17-87). IP55 koruma dereceli 7 boy, şeffaf ve siyah kapı versiyonları mevcuttur. Metalden yapılmış Fast&Easy aksesuarları, panolara 250A'e kadar modüler cihazların ve kompakt şalterlerin takılmasına izin vererek montaj sürelerini %40'a kadar azaltır. İç mekan uygulamaları için otomasyon ve dağıtım için belirtilmiştir.

| | | | |
|---|---|---|---|
| Yalıtım sınıfı | Topraklama terminalli | Renk | Gri RAL 7035 |
| Nominal boyut LxHxD (mm) | 405x650x200 | IP derecesi | IP55 |
| Malzeme | 10/10'dan 15/10'a kadar çelik metal, epoksi polyester pudrasıyla boyalı | Direnç dayanıklı | IK08 |
| Kilit sayısı | 2 | Modül sayısı EN 50022 | 72 (18x4) |
| panoları | İç ortam kullanım için | Dağıtabilir güç A (W) | 135 |
| Dağıtabilir güç B (W) | 97 | Fonksiyonel boyut LxHxD (mm) | 405x650x200 |
| Çalıştırma sıcaklığı | -25 +60 °C | Malzeme tipi | Metal |
| Elektrokod | 0320 | Standart | EN 61439-1, EN 61439-2, EN62208, EN 60670-1, IEC 60670-24 |
| Aile | 46 QM | Maksimum nominal yalıtım voltajı (Ui) | 690 V |
| Kapak tipi | tamperli cam pencereli kapak | | |

## DIMENSIONAL

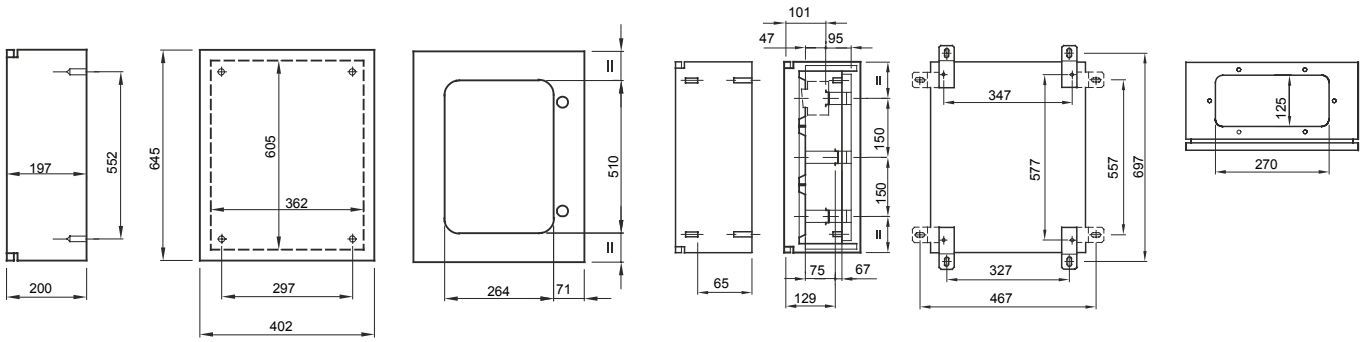


## TECHNICAL SYMBOLOGY

**IP** IP55

**IK** IK08

## STANDARDS/APPROVALS

CE

GEWISS S.p.A. Via Domenico Bosatelli 1
24069 Cenate Sotto - Bergamo - Italy
tel. +39 035 94 61 11 fax +39 035 94 69 09

www.gewiss.com
sat@gewiss.com
Last update 28/04/2024

Data, measures, designs and pictures are shown only as informative purposes, and could be changed without previous notice