Product Data Sheet

GW13371

CHORUSMART - İç mekan serisi

Red Dot anotlanmış alüminyum işaretçi desteği siyah

Kategori	TV/SAT prizi	Tanım	Doğrudan
Renk	Doğal saten bej	Hafifletme	0 dB
Frekans	5-2400 MHz	Koruma	A sınıfı
Konektör için tipi	F-Dişi	Standart	EN 60728-4; IEC 61169-24
Modül sayısı	1	Kablo sabitleme	Vidalı
Muhafaza	Basınçlı döküm zamak metal gövde	Elektrokod	0131
Malzeme	Teknopolimer		

DIMENSIONAL

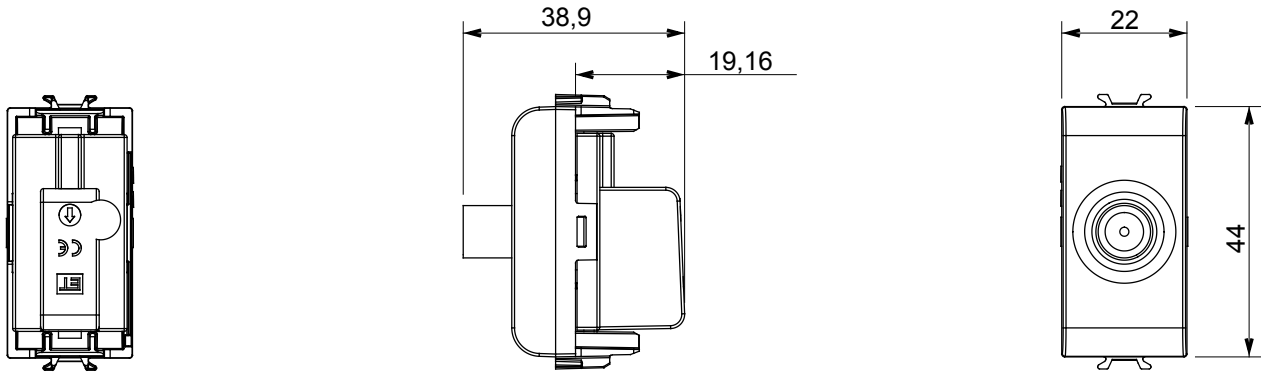

STANDARDS/APPROVALS

GEWISS S.p.A. Via Domenico Bosatelli 1
24069 Cenate Sotto - Bergamo - Italy
tel. +39 035 94 61 11 fax +39 035 94 69 09

www.gewiss.com
sat@gewiss.com
Last update 12/10/2024

Data, measures, designs and pictures are shown only as informative purposes, and could be changed without previous notice