# Product Data Sheet

## GW15171F

CHORUSMART - Yurtiçi ürün yelpazesi

Red Dot anotlanmış alüminyum işaretçi desteği siyah

| | | | |
|---|---|---|---|
| Kategori | Liht butonu | Tuş | Nötr |
| Renk | Saten Beyaz | Tanım | 1P NA - 16A |
| Voltaj | 250 V ac | Standart | EN 60669-1 |
| Test voltajındaki rezistans | 1 dak. için 2000 V a 50 Hz | Yalıtım direnci | > 5 MOhm |
| Kablolama terminalleri | Çabuk, yaylı | Uzatılmış kullanım (konum değişiklikleri sayısı) | 40.000, 250 V ac cosφ=0,6 |
| Bilyeli termo sıcaklık | 125 °C | Akkor Tel Deneyi: | 850 °C |
| Kablo çekmede terminal tutuşu | > 50 N | Terminal sıkıştırma kapasitesi esnek kablolar (mm²) | min. 0,75 - max. 2x2,5 |
| Terminal sıkıştırma kapasitesi sert kablolar (mm²) | min. 0,5 - maks. 2x2,5 | Sayısı modüller | 2 |
| Malzeme | Teknopolimer | Elektrokod | 0130 |

## DIMENSIONAL

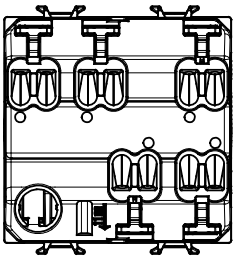

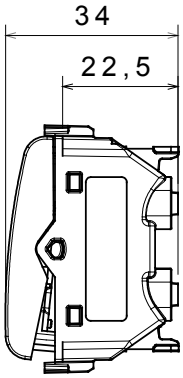


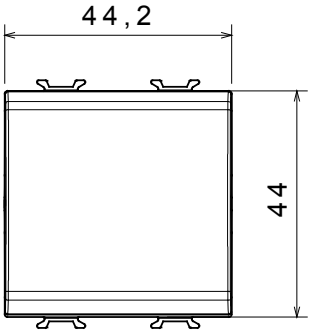


## TECHNICAL SYMBOLOGY

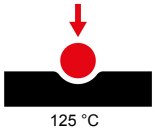


## STANDARDS/APPROVALS

GEWISS S.p.A. Via Domenico Bosatelli 1
24069 Cenate Sotto - Bergamo - Italy
tel. +39 035 94 61 11 fax +39 035 94 69 09

www.gewiss.com
sat@gewiss.com
Last update 12/10/2024

Data, measures, designs and pictures are shown only as informative purposes, and could be changed without previous notice