Product Data Sheet

GW27603

27 COMBI

SYSTEM ev tipi ürün yelpazesine mükemmel şekilde entegre edilebilen ve konut, ticari ve endüstriyel sektörlerin yüksek korumalı kurulum gereksinimlerini karşılayabilen eksiksiz, çok yönlü bir modüler konteyner sistemi. 27 COMBI serisi, hem IP40 versiyonunda hem de IP55, IP65 ve IP66 koruma sınıfına sahip su geçirmez versiyonlarda mevcuttur ve aşırı atmosferik koşullara maruz kalan tüm dış mekan uygulamaları için önerilir.

Tanım	1 m	No. m	1
Renk	Beyaz RAL 9010	İtiş yeri deliği adedi Ø23	1 altta
delik tipi	Aletle çıkarılabilir	IP derecesi	IP40
Yalıtım sınıfı	II	Direnç dayanıklı	IK07
Özellikler	Halojen free	Kapak vidaları	Korozyona dayanıklı çelik
Tork vida sıkıştırma	0.8 Newton/metre	Dış boyut LxHxD (mm)	120x82x54
Akkor Tel Deneyi:	650 °C	Bilyeli termo sıcaklık	70 °C
Standart	EN 50085-2-1	Kurulum sıcaklığı	-5 +60 °C
Elektrokod	0212		

DIMENSIONAL

o

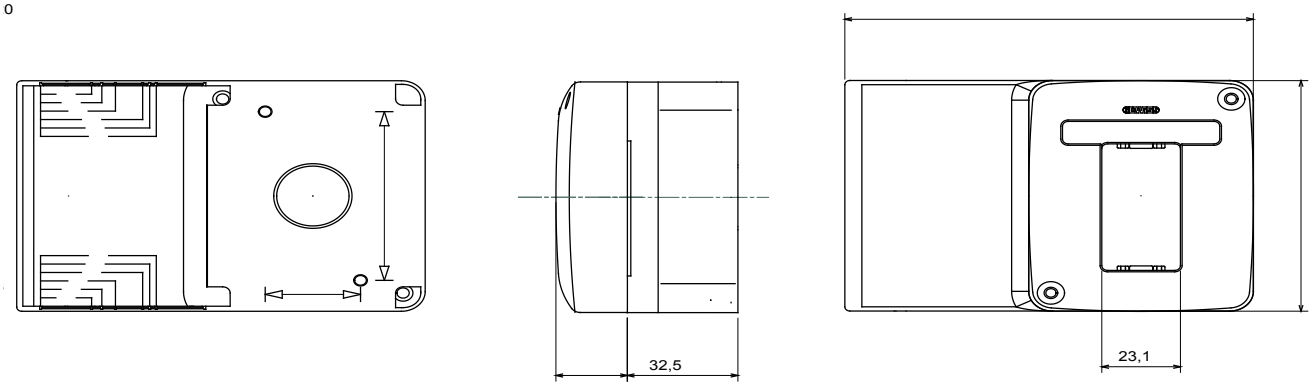

TECHNICAL SYMBOLOGY

Aletle çıkarılabilir | IP40 | II | IK07 | Halojen free | 650 °C | 70 °C

STANDARDS/APPROVALS

GEWISS S.p.A. Via Domenico Bosatelli 1
24069 Cenate Sotto - Bergamo - Italy
tel. +39 035 94 61 11 fax +39 035 94 69 09

www.gewiss.com
sat@gewiss.com
Last update 28/04/2024

Data, measures, designs and pictures are shown only as informative purposes, and could be changed without previous notice