Product Data Sheet

GWS3321AT930

SMART [3] PLUS corpuri de iluminat etanşe cu

Smart [3] Plus este o lampă de tavan IP66/69 cu tip Flip cu LED fără găurire cu fir, disponibilă în 3000K, 4000K, 5700K, cu CRI ≥80 şi ≥90. Corpul IK08 DIN policarbonat cu auto-stingere RAL7035, pentru aplicații industriale şi ideal pentru zone de producție, depozite şi zone logistice Poate înlocui dispozitivele fluorescente cu flux ridicat şi cu goluri joase de până la 10.000 lm. Disponibil în dimensiuni 800, 1200, 1600mm, puteri de la 25W la 63W, debite de la 4.000lm la 10.000lm, cu alimentare integrată On/Off sau DALI şi 3 soluții optice diferite, ecran transparent, opal şi transparent, cu optică cu fascicul mediu, completată cu lentilă Tir DIN PMMA. Versiunea cu cabluri de trecere are componente mecanice şi electrice pre-cablate, cu maximum 25 de dispozitive instalate într-un rând continuu. Este posibilă instalarea suspensiei şi a aparatului de perete, a suportului de accesorii GW cu o înclinație de 30°sau 45° pe axa verticală. Este disponibilă o versiune a kitului de urgență.

INFORMAȚII GENERALE	-	**CARACTERISTICI OPTICE ŞI DE ILUMINARE**	-
Context	Iluminarea depozitelor, a parcării interioare şi a încăperilor de producție industrială	**Optică**	Microprismatic transparent
Corp de iluminat	Corp LED pentru iluminat general	**Evaluare unificată a efectului de orbire**	UGR ≤ 25 (4H/4H)
Cerere	Intern	**Puterea luminoasă (lm)**	5500
Cod digital unic (Datamatrix)	Datamatrix	**Eficacitate (lm/W)**	110
Culoare	Gri RAL 7035	**Temperatura de culoare**	3000 K
Tipul sursei de lumină	LED	**Indexul de redare a culorilor**	CRI>90
Alimentarea sistemului	50 W	**abaterea standard la potrivirea culorilor**	SDCM = 3
Durată de viață	L90B10(Tq25°C)=50.000h; L80B10(Tq25°C)=100.000h; L80B10 (Tq50°C)=94.000h	**Clasa de risc fotobiologic**	RG0
Greutate (kg)	3.8	**Standard**	EN60598-1; IEC 62778; IEC62471
Garanție	5 ani	**CARACTERISTICI ELECTRICE ŞI DE ILUMINAT**	-
Temperatura de stocare	-25 +80 °C	**Tensiune dealimentare**	220-240 V
Temperatură de funcționare	-25 +50 °C	**Frecvență nominală (Hz)**	50/60 Hz
MATERIALE	-	**Operator**	Inclus
Carcasă	Policarbonat	**Driver defect,**	F10 = 100.000h Tq25°C
ECRANAJ	Policarbonat stabilizat UV	**Protecție la supratensiune**	DM 1 KV / CM 2 KV
Optică	Integrat în ecran	**Sistem de control**	Independent
Garnitură	Material de etanşare depozitat CNC	**INSTALAREA ŞI ÎNTREȚINEREA**	-
Cârlig de blocare	-	**Montaj şi instalare**	Tavan - Montare pe perete - Suspensie
Şurub extern	-	**Înclinare**	Suport de fixare
Culoare	RAL7035 pastă PC colorată	**Cablaj**	Cu conector etanş de conectare GW
STANDARDE ŞI APROBĂRI	-	**Fixare**	Suport DIN oțel inoxidabil
Clasificare	-	**Capacitate de înlocuire a ansamblului de lumină**	Neînlocuibilă
Dispozitiv cu temperatură redusă a suprafeței	Da	**Posibilitate de înlocuire a aparatajului de**	Neînlocuibilă
Certificare DIN 18032-3	Indisponibil	**Cutie driver**	Integrat
IPEA	-	**Suprafața maximă expusă vântului**	-
Clasa de izolație	II		-
Grad IP	IP66/IP69		-
Rezistență mecanică	IK08		-
Test de încercare cu fir incandescent	850 °C		-

DIMENSIONAL

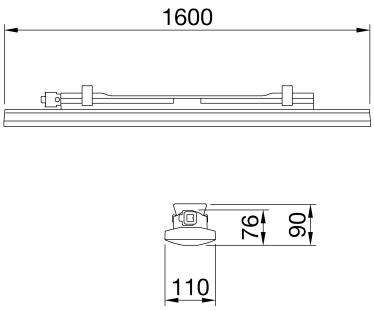

PHOTOMETRIC DISTRIBUTION

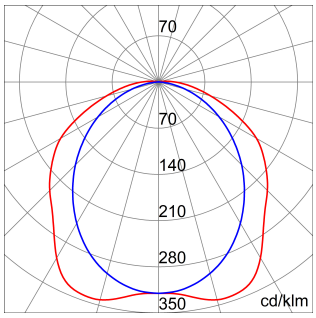

TECHNICAL SYMBOLOGY

	IP	IK	GWT
-	IP66/IP69	IK08	850 °C

Data, measures, designs and pictures are for information purpose only, last update 29/04/2024. They can be changed at any moment, therefore it is always ecommended to read the last updated version published on the website www.gewiss.com.Lumen output and system power are subject to a tolerance of +/- 10%. Unless stated otherwise, the values apply to an ambient temperature of 25°C. Terms of warranty at https://www.gewiss.com/it/en/company/landingpage/led-warranty. -

STANDARDS/APPROVALS

Data, measures, designs and pictures are for information purpose only, last update 29/04/2024. They can be changed at any moment, therefore it is always ecommended to read the last updated version published on the website www.gewiss.com.Lumen output and system power are subject to a tolerance of +/- 10%. Unless stated otherwise, the values apply to an ambient temperature of 25°C. Terms of warranty at https://www.gewiss.com/it/en/company/landingpage/led-warranty. -