Product Data Sheet

GWF1510QA840

ELIA DL - LED PROIECTOR

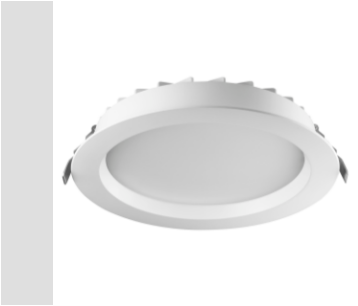

-

INFORMAȚII GENERALE	-	**CARACTERISTICI OPTICE ŞI DE ILUMINARE**	-
Context	Iluminatul interior	**Optică**	Opal larg
Corp de iluminat	Corp de iluminat CU LED pentru lumină difuză	**Evaluare unificată a efectului de orbire**	-
Cerere	Intern	**Puterea luminoasă (lm)**	3600
Cod digital unic (Datamatrix)	Nu este prezent în momentul de față	**Eficacitate (lm/W)**	103
Culoare	Alb	**Temperatura de culoare**	4000 K
Tipul sursei de lumină	LED	**Indexul de redare a culorilor**	CRI 80
Alimentarea sistemului	35 W	**abaterea standard la potrivirea culorilor**	SDCM = 3
Durată de viață	L80B50 (Tq25°) = 50.000h	**Clasa de risc fotobiologic**	RG0
Greutate (kg)	0.8	**Standard**	EN 60598-1; EN 60598-2-2; IEC/TR 62778; EN 62493
Garanție	5 ani	**CARACTERISTICI ELECTRICE ŞI DE ILUMINAT**	-
Temperatura de stocare	-20° +65°	**Tensiune dealimentare**	220-240 V
Temperatură de funcționare	-20° +45°	**Frecvență nominală (Hz)**	50 / 60
MATERIALE	-	**Operator**	Extern - Inclus
Carcasă	aluminiu turnat sub presiune	**Driver defect,**	F025 (Tq=25°C) = 50.000 h
ECRANAJ	Policarbonat	**Protecție la supratensiune**	DM 1 kV
Optică	Difuzor opalescent DIN policarbonat	**Sistem de control**	ON / OFF
Garnitură	-	**INSTALAREA ŞI ÎNTREȚINEREA**	-
Cârlig de blocare	-	**Montaj şi instalare**	montaj la acelaşi nivel
Şurub extern	-	**Înclinare**	-
Culoare	Acoperire prin pulverizare	**Cablaj**	Cu terminal de conectare pe driver
STANDARDE ŞI APROBĂRI	-	**Fixare**	Prin arcuri integrate cu corpul de iluminat
Clasificare	-	**Capacitate de înlocuire a ansamblului de lumină**	Neînlocuibilă
Dispozitiv cu temperatură redusă a suprafeței	-	**Posibilitate de înlocuire a aparatajului de**	De către profesioniști
Certificare DIN 18032-3	Indisponibil	**Cutie driver**	-
IPEA	-	**Suprafața maximă expusă vântului**	-
Clasa de izolație	II		-
Grad IP	IP40 - IP54		-
Rezistență mecanică	IK06		-
Test de încercare cu fir incandescent	650 °C		-

DIMENSIONAL

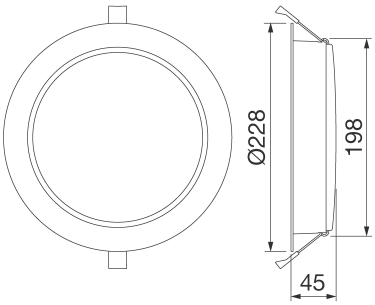

PHOTOMETRIC DISTRIBUTION

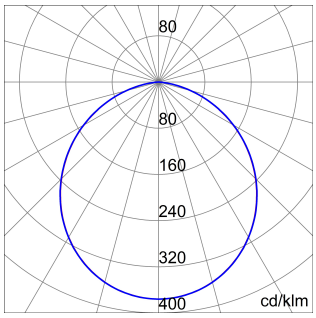

TECHNICAL SYMBOLOGY

-

IP	IK	GWT
IP40 - IP54	IK06	650 °C

Data, measures, designs and pictures are for information purpose only, last update 12/10/2024. They can be changed at any moment, therefore it is always ecommended to read the last updated version published on the website www.gewiss.com.Lumen output and system power are subject to a tolerance of +/- 10%. Unless stated otherwise, the values apply to an ambient temperature of 25°C. Terms of warranty at https://www.gewiss.com/it/en/company/landingpage/led-warranty. -

STANDARDS/APPROVALS