Product Data Sheet

GW66542

Gama IB

O gamă de produse care cuprinde prize de tip industrial conforme Standard IEC 60309, cu interblocare mecanică cu întrerupător rotativ pentru aplicații individuale sau de grup pe baze modulare. Robustețea produselor şi rezistența acestora la agenții chimici şi atmosferici, împreună cu gradul de protecție ridicat IP66, înseamnă că pot fi instalate în medii dificile, în condiții critice DIN punct de vedere atmosferic, chimic şi mecanic (impact accidental).

Tip	**Vertical**	**Termo-presiune cu bilă**	**80 °C**
Rezistența la impact la -20 °C	**20 J**	**Grad IP**	**IP66**
Nr. poli	**3P+E**	**Rezistență mecanică**	**>IK10**
Frecvență	**50/60 Hz**	**Temperatură de funcționare**	**-25 +40 °C**
Protecție	**NO (SBF)**	**Cu cutie de montare pe spate**	**Nu**
Electrocod	**2222**	**Încercare cu fir incandescent**	**850 °C**
Culoare	**Roşu**	**Curent nominal (A)**	**16**
Referință h	**6**	**Tensiune nominală**	**380-415 V**
Tipul de utilizare	**De mare capacitate**		

DIMENSIONAL

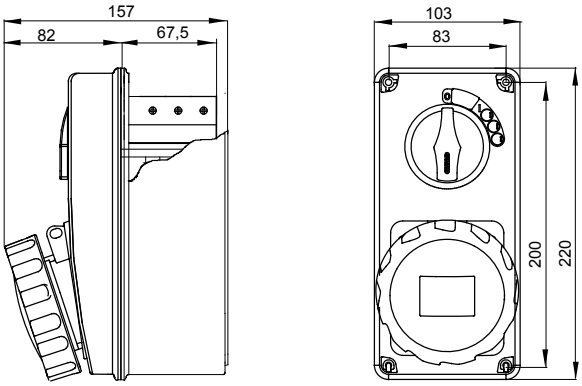

TECHNICAL SYMBOLOGY

80 °C

IP IP66

IK >IK10

GWT 850 °C

STANDARDS/APPROVALS

Reach Declaration

03

GEWISS S.p.A. Via Domenico Bosatelli 1
24069 Cenate Sotto - Bergamo - Italy
tel. +39 035 94 61 11 fax +39 035 94 69 09

www.gewiss.com
sat@gewiss.com
Last update 12/10/2024

Data, measures, designs and pictures are shown only as informative purposes, and could be changed without previous notice