Product Data Sheet
GW66069N
Gama IB



Prize de tip industrial conform Standardului IEC 309, cu interblocare mecanică constând într-un întrerupător care permite conectarea şi deconectarea fişei doar în poziţie deschisă şi comutator pentru închidere doar cu fişa introdusă. Gamă largă care include modele cu comutator rotativ şi bază-suport siguranţă, AUTOMATIKA cu întrerupător miniatural 6kA C caracteristic şi versiune cu transformator de siguranţă. Adaptabilitate mare de aplicare datorită posibilităţii de asamblare în cutii de montare pe spate şi cutii cu montaj aparent şi tablouri DIN gamele 68 Q-DIN şi Q-MC.

Tip	**Vertical**	**Termo-presiune cu bilă**	**125 °C (priză IB) - 80 °C (partea inferioară)**
Grad de protecţie IP	**IP67**	**Nr. poli**	**3P+E**
Rezistenţă mecanică	**IK08**	**Frecvenţă**	**50/60 Hz**
Temperatură de funcţionare	**-25 +40 °C**	**Protecţie**	**MCB**
Cu cutie de montare pe spate	**Da**	**Electrocod**	**2222**
Încercare cu fir incandescent	**850 °C (priză IB) - 650 °C (partea inferioară)**	**Culoare**	**Roşu**
Întrerupător de siguranţă	**Caracteristica MT 6 kA C**	**Curent nominal (A)**	**32**
Referinţă h	**6**	**Tensiune nominală**	**380 - 415 V**

BEHAVIOUR WITH CHEMICAL AND ATMOSPHERIC AGENTS

Saline solution	Acids		Bases		Solvents				Mineral oil	UV rays
	Concentrated	Diluited	Concentrated	Diluited	Hexane	Benzol	Acetone	Alcohol		
Resistant	Not resistant	Limited resistance	Limited resistance	Limited resistance	Limited resistance	Not resistant	Not resistant	Limited resistance	Limited resistance	Resistant

DIMENSIONAL

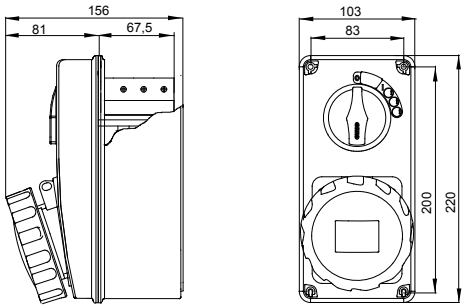

TECHNICAL SYMBOLOGY



125 °C (priză IB) - 80 °C (partea inferioară)

IP

IP67

IK

IK08

-25 +40 °C

GWT

850 °C (priză IB) - 650 °C (partea inferioară)

STANDARDS/APPROVALS



GEWISS S.p.A. Via Domenico Bosatelli 1
24069 Cenate Sotto - Bergamo - Italy
tel. +39 035 94 61 11 fax +39 035 94 69 09

www.gewiss.com
sat@gewiss.com
Last update 23/11/2026

Data, measures, designs and pictures are shown only as informative purposes, and could be changed without previous notice