Product Data Sheet

GW62712H

Gama IEC 309 HP

IEC 309 HP: gama de prize şi prize conforme cu standardele internaţionale IEC 60309-1 şi IEC 60309-2, asimilate la nivel european ca EN 60309-1 şi EN 60309-2. Această gamă extinde sortimentul GEWISS de mufe mobile, prize mobile şi încastrate pentru curenţi de la 16 la 125A cu clasificări de protecţie IP44 / IP54 şi clasificări de până la IP66 / IP67 / IP68 / IP69 pentru a asigura o protecţie totală în toate aplicaţiile posibile. Tehnopolimerii şi grosimea utilizate pentru piesele fabricate DIN material izolant garantează un grad ridicat de rezistenţă mecanică şi chimică la agenţi. Toate manşoanele şi ştifturile prizelor şi fişelor IEC 309 HP sunt tratate la suprafaţă cu nichelare pentru a asigura o protecţie completă împotriva coroziunii, oxidării şi abraziunii. Toate elementele metalice exterioare ale fişelor şi prizelor IEC 309 HP sunt realizate DIN oţel inoxidabil (inserţiile metalice filetate pentru cuplajul corp-grip al versiunilor 63-125A sunt realizate DIN alamă).

Culoare	Roşu	Curent nominal (A)	16
Grad IP	IP44/IP54	Nr. poli	3P+E
Rezistenţă mecanică	IK09	Referinţă h	3
Tip	Redenumeşte plan	Tensiune nominală	380 - 440 V
Frecvenţă	50/60 Hz	CAPACITATEA DE STRÂNGERE A BORNEI	Cabluri flexibile de 1-2,5 mm ² - cabluri rigide de 1,5-4 mm ²
Capacitate de strângere a clemei de cablu	7.5-13.8 mm	Temperatură de funcţionare	-25 +55 °C
Tipul cablajului	Conţinut	Tip material	Fără halogeni în conformitate cu EN 60754-2
Electrocod	2211	Încercare cu fir incandescent	850 °C (părţi active) - 650 °C (părţi pasive)
Număr total de operaţiuni	> 5000	Suprasarcină permisibilă	22 A
Capacitate de rupere la 1,1 Un	20 A	Rezistenţa izolaţiei	>10 MΩ
Termo-presiune cu bilă	125 °C (părţi active) - 80 °C (părţi pasive)		

DIMENSIONAL

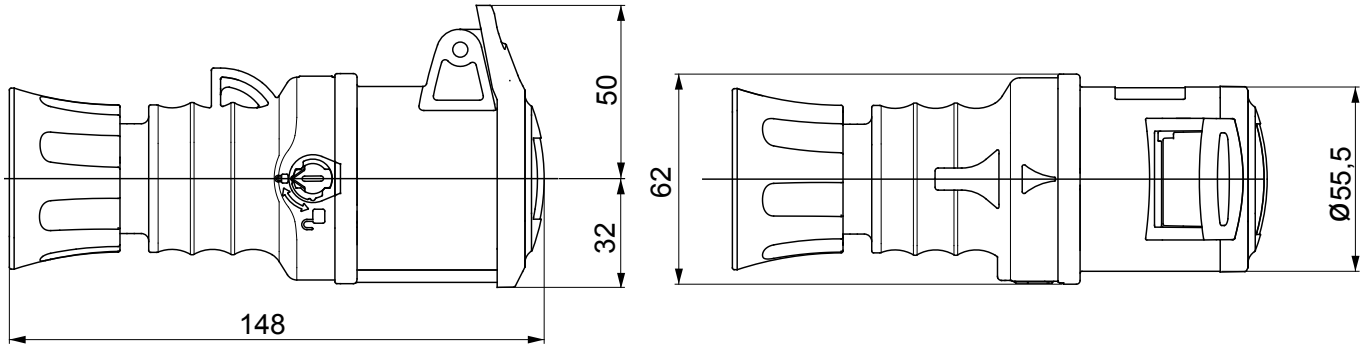

TECHNICAL SYMBOLOGY

IP44/IP54 | IK09 | Conţinut | Fără halogeni în conformitate cu EN 60754-2 | 850 °C (părţi active) - 650 °C (părţi pasive) | 125 °C (părţi active) - 80 °C (părţi pasive)

STANDARDS/APPROVALS

UKCA EN 03 CE

GEWISS S.p.A. Via Domenico Bosatelli 1
24069 Cenate Sotto - Bergamo - Italy
tel. +39 035 94 61 11 fax +39 035 94 69 09

www.gewiss.com
sat@gewiss.com
Last update 29/04/2024

Data, measures, designs and pictures are shown only as informative purposes, and could be changed without previous notice