Product Data Sheet

GWD4253

Gama 90 RCD

Descriere	**Întrerupător de curent rezidual**
Cod	**IDP**
Nr. poli	**4P**
Nr. module	**4**
Curent nominal	**63 A**
Curent de funcționare rezidual nominal (IΔn)	**500 mA**
Tip	**A[S]**
Tensiunea nominală (EN/IEC 61008-1, 61008-2-1)	**400/415V**

Standard	**IEC/EN 61008-1, IEC/EN 61008-2-1**	**Frecvență nominală (Hz)**	**50/60 Hz**
Tensiune de izolare (Ui)	**500 V**	**Tensiune nominală de rezistență la impulsuri (Uimp)**	**4 kV**
Categorie supratensiune	**III**	**Nivel de imunitate (8/20 µs)**	**3000 A**
Cablu rigid secțiune	**<=1x35 - <=2x16 - <=1x16+2x10 mm²**	**Cablu flexibil secțiune**	**<=1x35 - <=2x16 - <=1x16+2x10 mm²**
Cuplu de strângere nominal	**3 Nm**	**Conexiune dublă**	**DA (în amonte şi în jos)**
Temperatură de funcționare	**-25 +60°C (40°C cu declasare)**	**Temperatura de stocare**	**-40 +70 °C**
Rezistența electrică	**≥10,000**	**Rezistența mecanică:**	**≥20000**
Compatibilitate auxiliare	**Da**	**Compatibilitate ReStart**	**Da**
Poziția de asamblare	**Orice**		

DIMENSIONAL

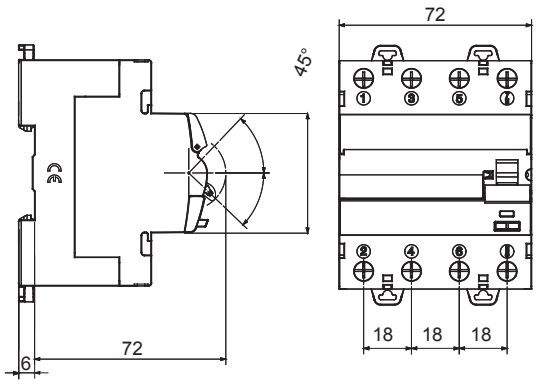

WIRING DIAGRAM

STANDARDS/APPROVALS