Product Data Sheet

GW10720

CHORUSMART - Dispozitive modulare din titan

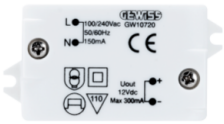

Gamă largă de dispozitive de comandă, prize pentru alimentarea cu energie electrică (conforme cu standardele naționale şi internaționale), preluarea semnalelor, controlul climei, gestionarea confortului, semnalizarea tehnică a alarmelor şi gestionarea iluminatului de urgență. Dispozitivele modulare ChoruSmart sunt disponibile în cinci culori, alb lucios, alb satinat, bej natural, negru satinat şi titan lăcuit şi în diferite dimensiuni de la 1/2, 1, 2 şi 3 module. Datorită suporturilor de montare pentru cutii dreptunghiulare, pătrate şi rotunde, pot fi create combinații nesfârşite cu gama de plăci ChoruSmart.

Descriere	**Alimentare electrică**	**Culoare**	**Alb**
Tensiune de ieşire (V)	**12V CC**	**Curent max. furnizat**	**300 mA**
Grad IP	**IP20**	**Standard**	**EN 55015 - EN 61547 - EN 61000-3-2 - EN 61000-3-3**
Borne de cablare	**Conținut**	**Capacitate de strângere borne cabluri torsadate (mm²)**	**min. 0,5 - max. 1,0**
Capacitate de strângere a bornelor cabluri solide (mm²)	**min. 0,5 - max. 1,0**	**Dimensiuni LxHxD (mm)**	**52x33x17**
Electrocod	**0510**		

DIMENSIONAL

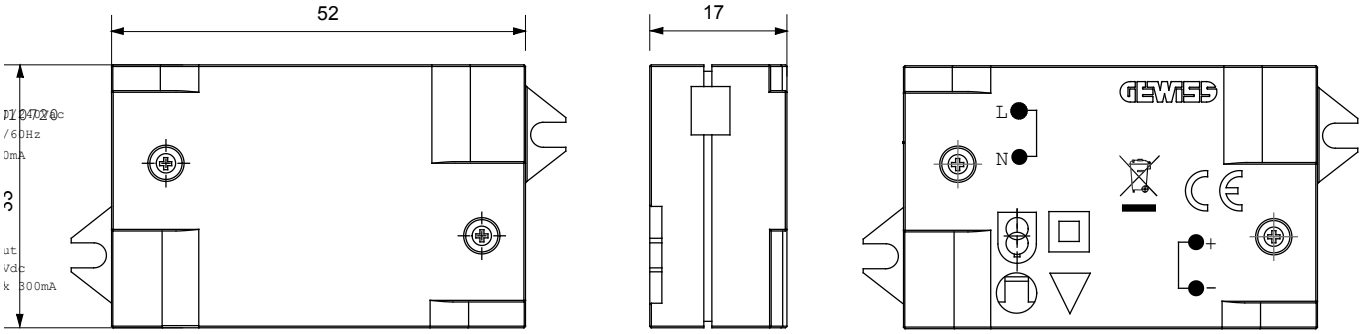

TECHNICAL SYMBOLOGY

IP

IP20

STANDARDS/APPROVALS

Reach Declaration

GEWISS S.p.A. Via Domenico Bosatelli 1
24069 Cenate Sotto - Bergamo - Italy
tel. +39 035 94 61 11 fax +39 035 94 69 09

www.gewiss.com
sat@gewiss.com
Last update 12/10/2024

Data, measures, designs and pictures are shown only as informative purposes, and could be changed without previous notice