Product Data Sheet

GW16854

CHORUSMART - Gama de uz casnic Accesorii

O gamă de panouri de masă, cutii de perete şi carcase de perete autoportante potrivite pentru carcasa dispozitivelor modulare ChorusSmart. Cutiile şi panourile de perete, disponibile în alb-negru, trebuie să fie completate cu suport ChorusSmart şi plăci One. Carcasele autoportante, disponibile în gri RAL 7035, sunt caracterizate în versiunile IP40 şi IP55: ambele au decupaje pretăiate, iar versiunea etanşă este prevăzută şi cu o uşă cu o membrană UV transparentă. Cutiile şi carcasele autoportante sunt proiectate pentru a fi echipate cu un terminal de împământare.

Descriere	**4 module**	**Culoare**	**Alb satinat**
Asistenţă	**GW16804**	**Potrivit pentru farfurii**	**ONE**
Strângerea şuruburilor de strângere	**0.8 Newton/metru**	**Dim. exterioară LxHxD (mm)**	**140x90x69**
Încercare cu fir incandescent	**650 °C**	**Termo-presiune cu bilă**	**70 °C**
Standard	**EN 60670-1**	**Electrocod**	**0122**

DIMENSIONAL

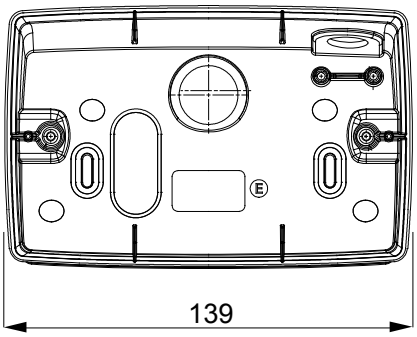

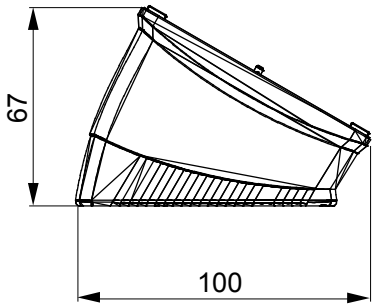

TECHNICAL SYMBOLOGY

STANDARDS/APPROVALS

GEWISS S.p.A. Via Domenico Bosatelli 1
24069 Cenate Sotto - Bergamo - Italy
tel. +39 035 94 61 11 fax +39 035 94 69 09

www.gewiss.com
sat@gewiss.com
Last update 12/10/2024

Data, measures, designs and pictures are shown only as informative purposes, and could be changed without previous notice