Product Data Sheet

GW16224WS

CHORUSMART - Gama de produse de uz casnic

Gama de plăci de uz casnic ChoruSmart, realizate într-o mare varietate de forme, culori, materiale şi finisaje. Include cinci forme diferite (UNA, Geo, EGO, LUX, ICE ŞI ICE Touch) pentru cutii dreptunghiulare cu o capacitate de până la 12 module şi trei forme diferite (UNA International, GEO International şi LUX International) potrivite pentru cutii rotunde/pătrate, atât simple, cât şi combinate în configurații orizontale sau verticale, cu o capacitate de 2 până la 2+2+2+2 module. Toate plăcile de uz casnic DIN seria ChoruSmart utilizează aceleaşi suporturi, fără a fi nevoie de adaptoare suplimentare. Gama include, de asemenea, plăci goale, plăci etanşe IP55 şi plăci de contur.

Familie	**LUX International**	**Descriere**	**2+2 module**
Tip	**Vertical**	**Culoare**	**Aluminiu lustruit lavy**
Material	**Metal**	**Finisaj**	**Finisaj opac**
Pentru codurile de asistență	**GW16821, GW16822, GW16823, GW16821N, GW16822N**	**Încercare cu fir incandescent**	**650 °C**
Termo-presiune cu bilă	**70 °C**	**Standard**	**EN 60669-1**
Electrocod	**0110**		

DIMENSIONAL

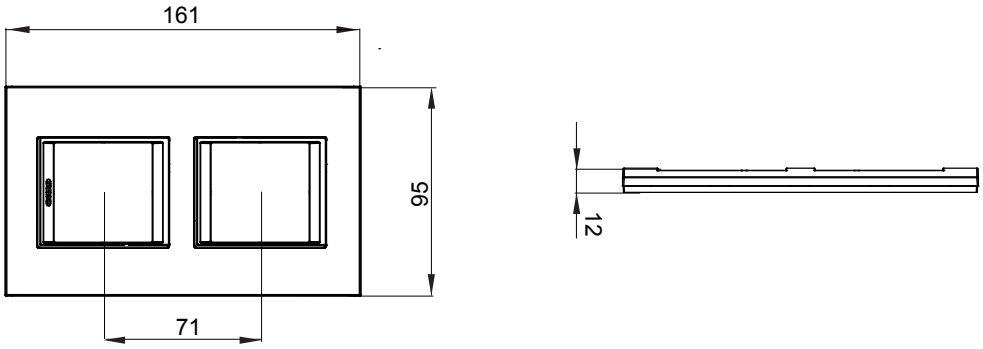

TECHNICAL SYMBOLOGY

STANDARDS/APPROVALS

GEWISS S.p.A. Via Domenico Bosatelli 1
24069 Cenate Sotto - Bergamo - Italy
tel. +39 035 94 61 11 fax +39 035 94 69 09

www.gewiss.com
sat@gewiss.com
Last update 29/04/2024

Data, measures, designs and pictures are shown only as informative purposes, and could be changed without previous notice