Product Data Sheet

DX40220

Seria RK



Elementy trasujące do sztywnych rur ochronnych o stopniu ochrony IP40 i IP67.

GENERAL INFORMATION	-	INFORMACJE MECHANICZNE	-
Norma	EN 61386-1 (odpowiednio do przypadku)	Ø przewodów (mm)	20
Typ	Akcesoria do peszli sztywnych	Temperatura robocza	-5 +60 °C
Opis	T z łatwym dostępem	Ochrona IP	IP40
Rodzaj materiału	Bezhalogenowy zgodnie z normą EN 50642	Próba rozżarzonym drutem	750 °C
Kolor	Szary RAL 7035		

DIMENSIONAL

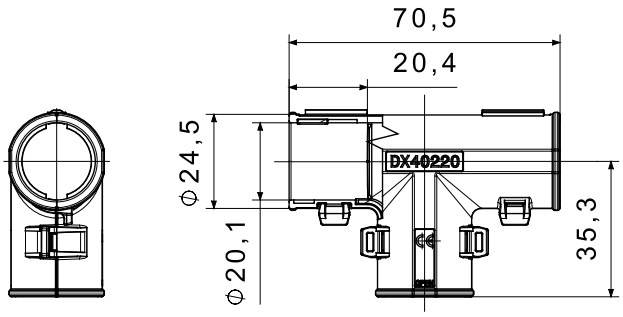

TECHNICAL SYMBOLOGY

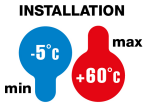

IP40

HF
EN IEC 63355:2022

750 °C

GWT

STANDARDS/APPROVALS

CE

Reach Declaration

GEWISS S.p.A. Via Domenico Bosatelli 1
24069 Cenate Sotto - Bergamo - Italy
tel. +39 035 94 61 11 fax +39 035 94 69 09

www.gewiss.com
sat@gewiss.com
Last update 23/11/2026

Data, measures, designs and pictures are shown only as informative purposes, and could be changed without previous notice